z/OS

JES3 Commands Summary

SA22-7541-03

z/OS

JES3 Commands Summary

SA22-7541-03

Note

Before using this information and the product it supports, be sure to read the general information under "Notices" on page 47.

Fourth edition, September 2002

This is a major revision of SA22-7541-02.

This edition applies to Version 1 Release 4 of z/OS (5694-A01), z/OS.e Version 1 Release 4 (5655-G52), and to all subsequent releases and modifications until otherwise indicated in new editions.

Order documents through your IBM® representative or the IBM branch office serving your locality. Documents are not stocked at the address below.

IBM welcomes your comments. A form for readers' comments may be provided at the back of this document, or you may address your comments to the following address:

International Business Machines Corporation
Department 55JA, Mail Station P384
2455 South Road
Poughkeepsie, NY 12601-5400
United States of America

FAX (United States & Canada): 1+845+432-9405
FAX (Other Countries):
Your International Access Code +1+845+432-9405

IBMLink™ (United States customers only): IBMUSM10(MHVRCFS)
Internet e-mail: mhvrcfs@us.ibm.com
World Wide Web: http://www.ibm.com/servers/eserver/zseries/zos/webqs.html

If you would like a reply, be sure to include your name, address, telephone number, or FAX number.

Make sure to include the following in your comment or note:

- Title and order number of this document
- Page number or topic related to your comment

When you send information to IBM, you grant IBM a nonexclusive right to use or distribute the information in any way it believes appropriate without incurring any obligation to you.

© Copyright International Business Machines Corporation 1988, 2002. All rights reserved.
US Government Users Restricted Rights – Use, duplication or disclosure restricted by GSA ADP Schedule Contract with IBM Corp.

Contents

About this document . . . vii
Determining If a Publication Is Current . . . vii

Summary of changes . . . ix

JES3 Commands Summary . . . 1
*CALL or *X . . . 1
*CANCEL or *C . . . 1
*DUMP . . . 1
*FAIL . . . 1
*FREE . . . 1
*INQUIRY or *I active jobs . . . 2
*INQUIRY or *I backlog jobs . . . 2
*INQUIRY or *I buffer pools . . . 2
*INQUIRY or *I job classes . . . 2
*INQUIRY or *I displaying RJP status and device status . . . 3
*INQUIRY or *I,DEST displaying defined destinations for inbound NJE SYSOUT . . . 4
*INQUIRY or *I FSSs . . . 4
*INQUIRY or *I GMS . . . 5
*INQUIRY or *I JES3 jobs . . . 5
*INQUIRY or *I deadline . . . 5
*INQUIRY or *I MCS routing codes . . . 6
*INQUIRY or *I writer output multitasking . . . 6
*INQUIRY or *I DJC networks . . . 6
*INQUIRY or *I JES3 networking . . . 6
*INQUIRY or *I RJP consoles . . . 6
*INQUIRY or *I priorities . . . 7
*INQUIRY or *I procedure libraries . . . 7
*INQUIRY or *I job queue status . . . 7
*INQUIRY or *I MDS setup . . . 8
*INQUIRY or *I BSC RJP lines . . . 9
*INQUIRY or *I U for Q=BDT, Q=HOLD, or Q=WTR . . . 9
*INQUIRY or *I MAIN . . . 12
*INQUIRY or *I OPTIONS . . . 12
*INQUIRY or *I OUTSERV . . . 12
*INQUIRY or *I SC . . . 12
*INQUIRY or *I STD . . . 12
*INQUIRY or *I WANTDUMP . . . 12
*INQUIRY WTO, pace monitoring . . . 12
*INQUIRY or *I DSP and module use counts . . . 13
*MESSAGE,dest or *Z . . . 13
*MESSAGE or *Z . . . 13
*MODIFY or *F job class characteristics . . . 13
*MODIFY or *F configuration . . . 14
*MODIFY or *F,DEST changing defined destinations for inbound NJE SYSOUT 14
*MODIFY or *F event tracing . . . 14
*MODIFY or *F FSSs . . . 14

© Copyright IBM Corp. 1988, 2002

*MODIFY or *G GMS . . . 15
*MODIFY or *F JES3 jobs . . . 15
*MODIFY or *F deadline scheduling . . . 16
*MODIFY or *F MCS routing codes . . . 16
*MODIFY or *F writer output multitasking . . . 16
*MODIFY or *F DJC network . . . 17
*MODIFY or *F JES networking . . . 17
*MODIFY or *F RJP consoles . . . 17
*MODIFY or *F job queue spool data sets . . . 18
*MODIFY or *F MDS setup . . . 18
*MODIFY or *F BSC ro SNA RJP workstations . . . 19
*MODIFY or *F U for Q=BDT, Q=HOLD, or Q=WTR . . . 20
*MODIFY or *F vary function . . . 23
*MODIFY or *F WANTDUMP . . . 23
*MODIFY or *F modify writer function . . . 23
*MODIFY or *F WTO, pace monitoring . . . 23
*MODIFY or *F DSP and module usage . . . 23
*RESTART or *R,DC . . . 24
*RESTART or *R,devname . . . 24
*RESTART or *R,JESNEWS . . . 24
*RESTART or *R,main . . . 25
*RESTART or *R,NJEROUT . . . 25
*RESTART or *R,RJP . . . 25
*RESTART or *R,RJPSNPS . . . 25
*RESTART or *R,SETUP . . . 25
*RESTART or *R,SNARJP . . . 26
*RETURN . . . 26
*SEND,nodename . . . 26
*START or *S . . . 26
*SWITCH . . . 26
*TRACE . . . 26
*VARY or *V . . . 27
BDT DSP: Sending MVS/BDT commands from a JES3 console . . . 28
CR, DR, TR DSPs: input service readers . . . 28
DC DSP: dump core . . . 30
DEADLINE DSP: deadline scheduling . . . 31
DISPDJC DSP: display dependent job control tables . . . 31
DISPLAY DSP . . . 32
DJ DSP: dump job . . . 32
DSI DSP: dynamic system interchange . . . 34
IC DSP: iteration count . . . 35
INTRDR DSP: internal reader . . . 35
JESNEWS DSP . . . 35
JMF DSP: JES3 monitoring facility . . . 35
JSS . . . 36
locate processing, cancel a job . . . 36
MAIN DSP: main service . . . 36
MONITOR DSP . . . 37
NJE DSP: JES3 networking line manager . . . 38
NJECONS DSP: JES3 networking console support . . . 38

NJERDR DSP: networking job entry reader 38
NJEROUT DSP 38
RJP DSPs: BSC RJP and SNA RJP 40
SNA RJP DSP 40
RJPSNPS DSP: RJP snapshot dumps 41
SETUP DSP: main device scheduler (MDS) 41
VARYL DSP 41
WTR DSP: output service writer 41
Signing on/logging on to an RJP workstation 44
Signing off of a BSC FJP workstation 44
Logging on to a SNA RJP workstation 44
Logging on to a SNA RJP workstation 44

Appendix. Accessibility 45
Using assistive technologies 45
Keyboard navigation of the user interface 45

Notices 47
Programming Interface Information 48
Trademarks 48

About this document

This document supports z/OS (5694–A01) and z/OS.e (5655–G52).

This document lists the syntax of JES3 commands. The information in this document is summarized from *z/OS JES3 Commands*, SA22-7540 and *z/OS JES3 Diagnosis*, GA22-7547. To make the document an ″easy to use″ reference to JES3 commands, no parameter descriptions are supplied for the commands and certain commands are consolidated to reduce the document size.

Determining If a Publication Is Current

As needed, IBM updates its publications with new and changed information. For a given publication, updates to the hardcopy and associated BookManager softcopy are usually available at the same time. Sometimes, however, the updates to hardcopy and softcopy are available at different times. Here's how to determine if you are looking at the most current copy of a publication:

1. At the end of a publication's order number there is a dash followed by two digits, often referred to as the dash level. A publication with a higher dash level is more current than one with a lower dash level. For example, in the publication order number GC28-1747-07, the dash level 07 means that the publication is more current than previous levels, such as 05 or 04.
2. If a hardcopy publication and a softcopy publication have the same dash level, it is possible that the softcopy publication is more current than the hardcopy publication. Check the dates shown in the Summary of Changes. The softcopy publication might have a more recently dated Summary of Changes than the hardcopy publication.
3. To compare softcopy publications, you can check the last two characters of the publication's filename (also called the book name). The higher the number, the more recent the publication. Also, next to the publication titles in the CD-ROM booklet and the readme files, there is an asterisk that indicates whether a publication is new or changed.

© Copyright IBM Corp. 1988, 2002

Summary of changes

Summary of changes
for SA22-7541-03
z/OS Version 1 Release 4

The document contains information previously presented in *z/OS JES3 Commands Summary*, SA22-7540-02, which supports z/OS Version 1 Release 3.

New information

- An appendix with z/OS product accessibility information has been added.
- Information is added to indicate that this document supports z/OS.e.
- Added new command, *INQUIRY,MAIN. See “*INQUIRY or *I MAIN” on page 12.
- Added new command, *INQUIRY,OPTIONS. See “*INQUIRY or *I OPTIONS” on page 12.
- Added new command, *INQUIRY,OUTSERV. See “*INQUIRY or *I OUTSERV” on page 12.
- Added new command, *INQUIRY,SC. See “*INQUIRY or *I SC” on page 12.
- Added new command, *INQUIRY,STD. See “*INQUIRY or *I STD” on page 12.
- Added new command, *INQUIRY,WANTDUMP. See “*INQUIRY or *I WANTDUMP” on page 12.
- Added new command, *MODIFY,WANTDUMP. See “*MODIFY or *F WANTDUMP” on page 23.

This document contains terminology, maintenance, and editorial changes, including changes to improve consistency and retrievability.

Starting with z/OS V1R2, you may notice changes in the style and structure of some content in this document—for example, headings that use uppercase for the first letter of initial words only, and procedures that have a different look and format. The changes are ongoing improvements to the consistency and retrievability of information in our documents.

Summary of changes
for SA22-7541-01
z/OS Version 1 Release 2

The document contains information previously presented in SA22-7540-00, which supports z/OS Version 1 Release 1.

New information

- MODIFY,C - New parameters JESMSG and SPIN. See “*MODIFY or *F job class characteristics” on page 13.
- MODIFY,J - New parameters MSG and SPIN. New note about F J=log. See “*MODIFY or *F JES3 jobs” on page 15.

© Copyright IBM Corp. 1988, 2002

This document contains terminology, maintenance, and editorial changes, including changes to improve consistency and retrievability.

JES3 Commands Summary

*CALL or *X

```
►►──┬─*CALL─┬─,dspname─,─┬──────────────────┬─┬──────────────────────────────┬──────────────────►◄
    └─*X────┘            └─ACCT=─'acctno'─┘ │   ┌─,──────────┐   │
                                            │   ▼            │   │
                                            └─,(──'acctinfo'─┴─)─┘
```

*CANCEL or *C

```
►►──┬─*CANCEL─┬─┬─,devname──────┬──────────────────────────────────────────────────►◄
    └─*C──────┘ │─,─┬─┬─devnum─┤
                │   └─/─┘       │
                │─,dspname──────┤
                │─,lname────────┤
                │─,main─────────┤
                └─,J=jobno──────┘
```

*DUMP

Local Syntax

```
►►──*DUMP──────────────────────────────────────────────────────────────────────────►◄
```

Global Syntax

```
►►──*DUMP──┬──────────────────────────┬──────────────────────────────────────────────►◄
           └─,FSS=─┬─fssname──────────┬─┘
                   │   ┌─,──────┐   │
                   │   ▼        │   │
                   ├─(──fssname─┴─)─┤
                   ├─ALL────────────┤
                   └─NONE───────────┘
```

*FAIL

```
►►──*FAIL──┬─,devname──────┬─┬─────────┬──────────────────────────────────────────►◄
           ├─,─┬─┬─devnum─┤ └─,DUMP─┘
           │   └─/─┘       │
           ├─,dspname──────┤
           ├─,fssname──────┤
           └─,J=jobno──────┘
```

*FREE

```
►►──*FREE──┬─────┬──────────────────────────────────────────────────────────────────►◄
           └─,con─┘
```

© Copyright IBM Corp. 1988, 2002

*INQUIRY or *I active jobs

```
►►──┬─*INQUIRY─┬──,A──┬──────────────────────────────────────────────────────────────────────────────────►◄
    └─*I───────┘      │
                      ├─,C=class──────────────────────────────────────────────────────────────────────────
                      ├─,D=──┬─dspname──────────────────────────────────────────────────────────────────
                      │      ├─ALL──────────────────────────────────────────────────────────────────────
                      │      ├─DEADLINE─────────────────────────────────────────────────────────────────
                      │      ├─DLINE────────────────────────────────────────────────────────────────────
                      │      └─INTRDR─┬─────────────────────────────────────────────────────────────────
                      │               └─,R──────────────────────────────────────────────────────────────
                      ├─,G=group──────────────────────────────────────────────────────────────────────────
                      ├─,J=jobno──────────────────────────────────────────────────────────────────────────
                      ├─┬─,SRVCLASS=─┬─srvclass──────────────────────────────────────────────────────
                      │ └─,SRVCL=────┘
                      └─,main──┬──────────────────────────────────────────────────────────────────────────
                               ├─,C=class──────────────────────────────────────────────────────────────────
                               ├─,G=group──────────────────────────────────────────────────────────────────
                               └─┬─,SRVCLASS=─┬─srvclass──────────────────────────────────────────────
                                 └─,SRVCL=────┘
```

*INQUIRY or *I backlog jobs

```
►►──┬─*INQUIRY─┬──,B──┬──────────────────────────────────────────────────────────────────────────────────►◄
    └─*I───────┘      │
                      ├─┬─,SRVCLASS=─┬─┬─ALL─────────┬─┬──────────────────────────────────────────────
                      │ └─,SRVCL=────┘ ├─srvclass────┤ │
                      │                └─pattern─────┘ │
                      ├─,C=──┬─ALL─────┬──────────────────────────────────────────────────────────────────
                      │      ├─class───┤
                      │      └─pattern─┘
                      ├─,G=──┬─ALL─────┬──────────────────────────────────────────────────────────────────
                      │      ├─group───┤
                      │      └─pattern─┘
                      ├─,M──────────────────────────────────────────────────────────────────────────────────
                      ├─,main───────────────────────────────────────────────────────────────────────────────
                      └─,T=termgrp──────────────────────────────────────────────────────────────────────────
```

*INQUIRY or *I buffer pools

```
►►──┬─*INQUIRY─┬──,C──┬──────────────────────────────────────────────────────────────────────────────────►◄
    └─*I───────┘      │
                      ├─┬─,C──┬─┬──────────────────────────────────────────────────────────────────────────
                      │ │     │ │
                      │ └─,C,R┘ │
```

*INQUIRY or *I job classes

```
►►──┬─*INQUIRY─┬──,C=──┬─class─┬─┬──────────────────────────────────────────────────────────────────────►◄
    └─*I───────┘       │       │ │
                       │       └─┘ │
                       │       ,SP │
                       └─ALL───────┘
                           ,SP
```

*INQUIRY or *I displaying RJP status and device status

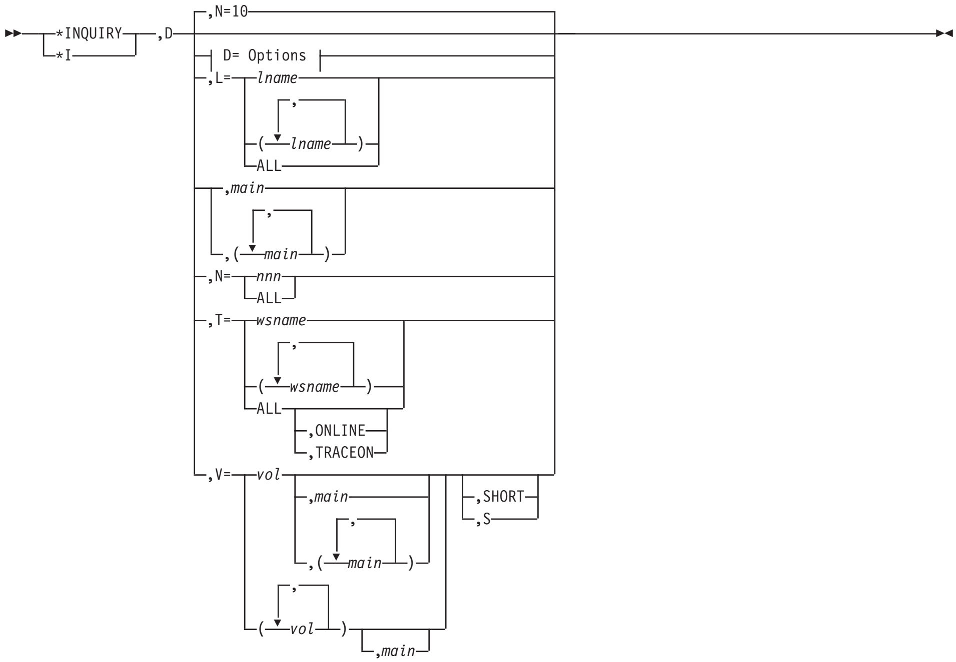

D= Options:

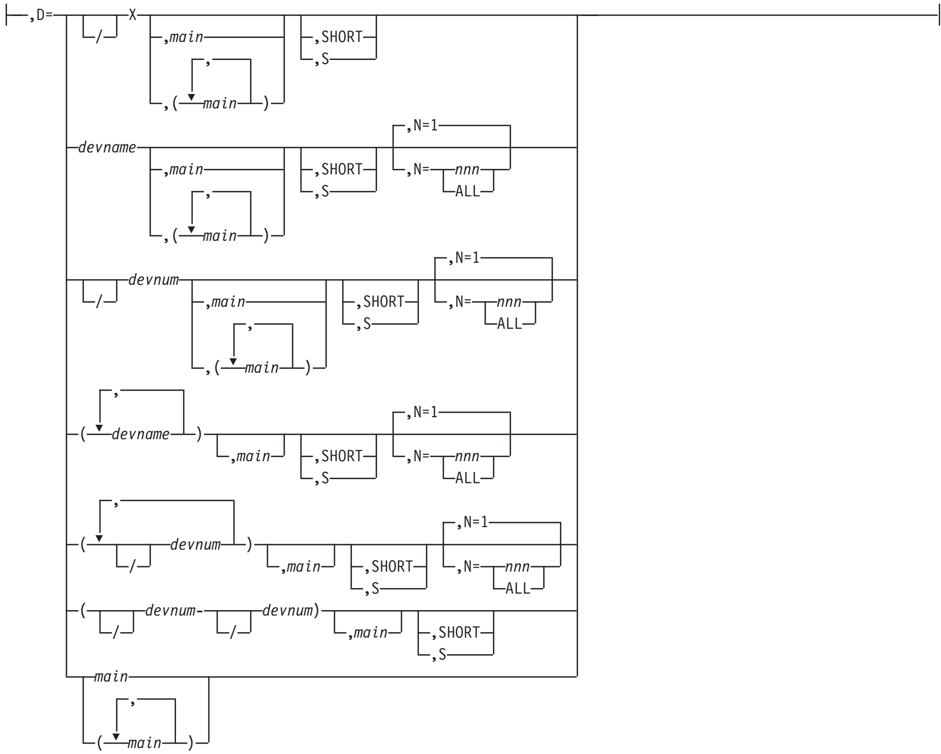

*INQUIRY or *I,DEST displaying defined destinations for inbound NJE SYSOUT

*INQUIRY or *I FSSs

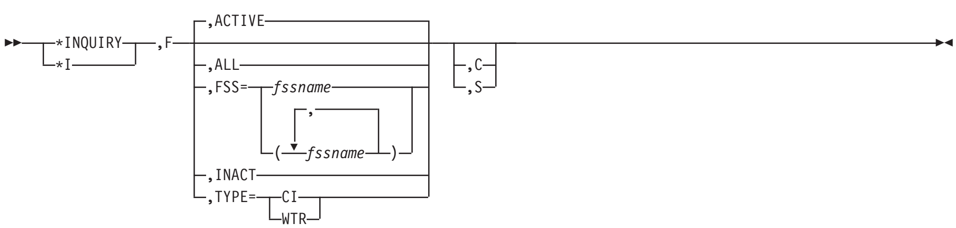

*INQUIRY or *I GMS

```
►►─┬─*INQUIRY─┬─,G─┬─,main─┬─┬─,CHK──────────────────────────────────────────────────────────►◄
   └─*I───────┘    └─,ALL──┘ │
                             ├─┬─,CLASS─┬─┬─,class─┬─┤
                             │ └─,C─────┘ └────────┘ │
                             ├─┬─,GROUP─┬─┬─,group─┬─┤
                             │ └─,G─────┘ └────────┘ │
                             ├─┬─,SELECT─┬─┬─,opt─┬─┤
                             │ └─,S──────┘ └──────┘ │
                             ├─,SP──────────────────┤
                             └─,SMR─────────────────┘
```

*INQUIRY or *I JES3 jobs

```
►►─┬─*INQUIRY─┬─,J=─┬─┬─jobname──────────────────────────┬─┬─┬─,E──────────────────────────────────────────────────────────►◄
   └─*I───────┘     │ │                                  │ │ │   ├─,T=term──────────────────────────┤
                    │ │                ┌──────────────┐  │ │ │   ├─,ID=userid───────────────────────┤
                    │ │                ▼              │  │ │ │   └─,SUBID=userid────────────────────┘
                    │ │                ┬─jobname──────┬   │ │ │
                    │ │                │              │   │ │ │
                    │ │                └──────────────┘   │ │ │
                    │ ├─jobno──────────────────────────┤ │ │ ├─,M──────────────────────────────────────────────────────────┤
                    │ │                ┌──────────────┐  │ │ │   ├─,T=term──────────────────────────┤
                    │ │                ▼              │  │ │ │   ├─,ID=userid───────────────────────┤
                    │ │                ┬─jobno────────┬   │ │ │   └─,SUBID=userid────────────────────┘
                    │ │                │              │   │ │ │
                    │ │                └──────────────┘   │ │ │
                    │ ├─jj*────────────────────────────┤ │ │ ├─,SD─────────────────────────────────────────────────────────┤
                    │ │                ┌──────────────┐  │ │ │   ├─,T=term──────────────────────────┤
                    │ │                ▼              │  │ │ │   ├─,ID=userid───────────────────────┤
                    │ │                ┬─jj*──────────┬   │ │ │   └─,SUBID=userid────────────────────┘
                    │ │                │              │   │ │ │
                    │ │                └──────────────┘   │ │ │
                    │ │                *                  │ │ │
                    │ └─pattern────────────────────────┘ │ │ ├─,SH─────────────────────────────────────────────────────────┤
                    │                  ┌──────────────┐  │ │ │   ├─,T=term──────────────────────────┤
                    │                  ▼              │  │ │ │   ├─,ID=userid───────────────────────┤
                    │                  ┬─pattern──────┬   │ │ │   └─,SUBID=userid────────────────────┘
                    │                  │              │   │ │ │
                    │                  └──────────────┘   │ │ │
                    │                                     │ │ ├─,SP─────────────────────────────────────────────────────────┤
                    │                                     │ │ │   ├─,T=term──────────────────────────┤
                    │                                     │ │ │   ├─,ID=userid───────────────────────┤
                    │                                     │ │ │   └─,SUBID=userid────────────────────┘
                    │                                     │ │ ├─,W──┬─┬─,T=term──────────────────────┬─┤
                    │                                     │ │ │     │ ├─,ID=userid───────────────────┤ │
                    │                                     │ │ │     │ └─,SUBID=userid────────────────┘ │
                    │                                     │ │ │     └─,X──────────────────────────────┘
                    │                                     │ │ ├─,T=term──┬─,W─┬─┬─,X─┬─┤
                    │                                     │ │ │          │    │ │    │ │
                    │                                     │ │ ├─,ID=userid─┬─,W─┬─┬─,X─┬─┤
                    │                                     │ │ │            │    │ │    │ │
                    │                                     │ │ ├─,SUBID=userid─┬─,W─┬─┬─,X─┬─┤
                    │                                     │ │ │               │    │ │    │ │
                    │                                     │ │ └─,X──┬─,W─┬─┬─,T=term──────────────────────┬─┤
                    │                                     │ │       │    │ ├─,ID=userid───────────────────┤ │
                    │                                     │ │       │    │ └─,SUBID=userid────────────────┘ │
                    │                                     │ │       └────┘                                  │
```

*INQUIRY or *I deadline

```
►►─┬─*INQUIRY─┬─,L─┬─┬─,T=─┬─type──────┬─┬─┬──────────────────────────────────────────────────────────►◄
   └─*I───────┘    │ │     └─(─type─)──┘ │ │
                   └─┴─────────────────────┴─┴
```

*INQUIRY or *I MCS routing codes

*INQUIRY or *I writer output multitasking

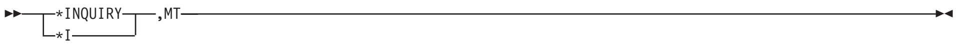

*INQUIRY or *I DJC networks

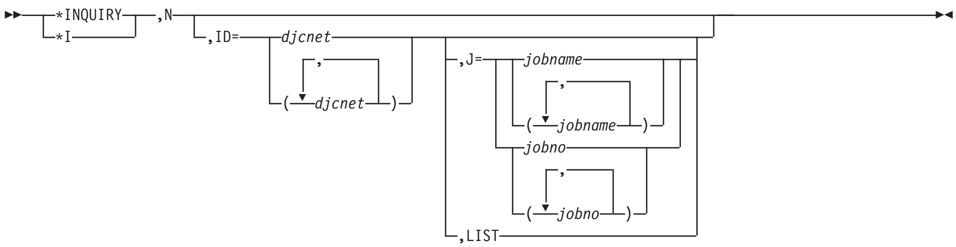

*INQUIRY or *I JES3 networking

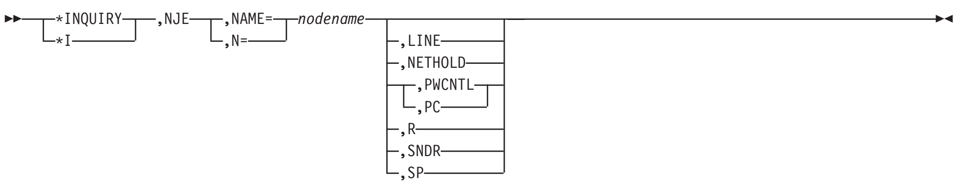

*INQUIRY or *I RJP consoles

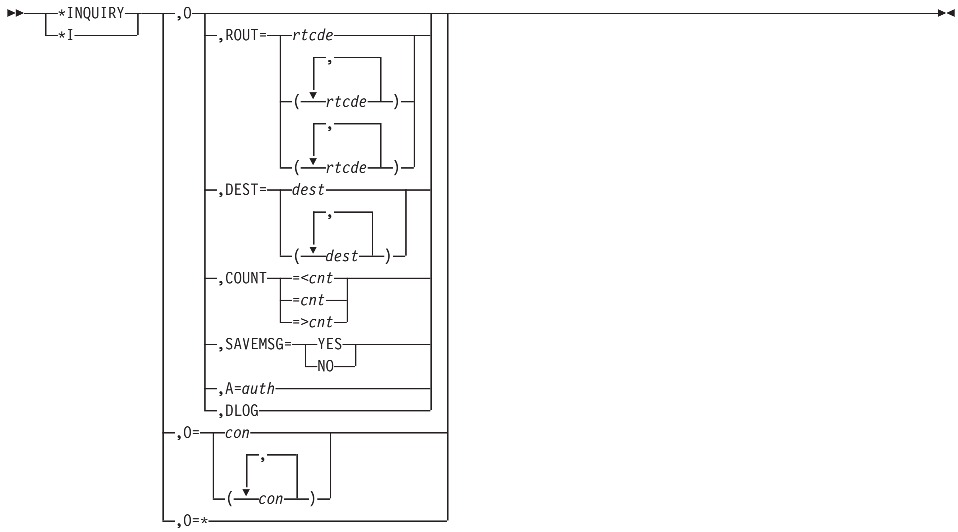

*INQUIRY or *I priorities

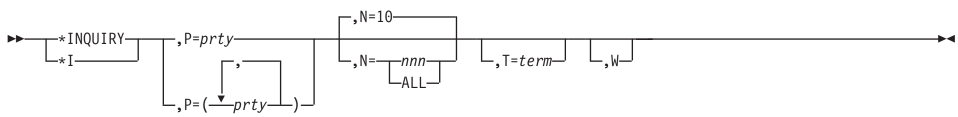

*INQUIRY or *I procedure libraries

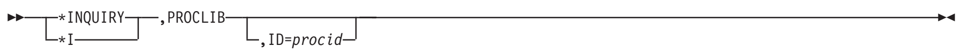

*INQUIRY or *I job queue status

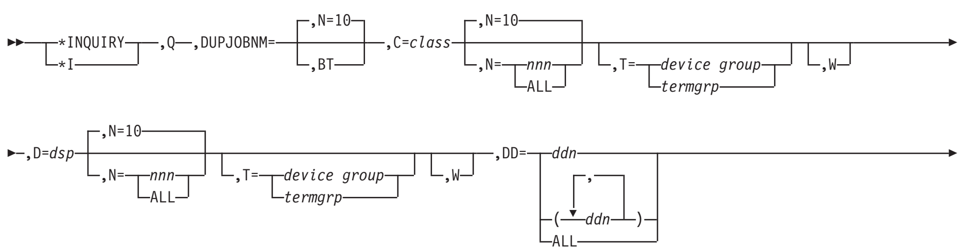

```
►─,G=group──┬─,N=10──────────┬──┬──────────────────────────┬──┬──────┬──,H──┬─,DJ───┬──┬──────────────────────────┬──►
            └─,N=──┬─nnn─┬───┘  └─,T=──┬─device group─┬──┘  └─,W─┘      ├─,ER───┤  └─,T=──┬─device group─┬──┘
                   └─ALL─┘              └─termgrp──────┘                 ├─,N────┤            └─termgrp──────┘
                                                                        ├─,OP───┤
                                                                        ├─,PR───┤
                                                                        ├─,SP───┤
                                                                        ├─,SUMM─┤
                                                                        └─,ARM──┘

►─,J=jobno──┬─,N=10──────────┬──┬──────────────────────────┬──┬──────┬──┬──────────────┬──┬──────────────┬──,S──────►
            └─,N=──┬─nnn─┬───┘  └─,T=──┬─device group─┬──┘  └─,W,─┘     └─,N=──┬─nnn─┬───┘  └─,N=──┬─nnn─┬───┘
                   └─ALL─┘              └─termgrp──────┘                        └─ALL─┘              └─ALL─┘

►─,SCHENV=schenv──┬─,N=10──────────┬──┬──────────────────────────┬──┬──────┬──,SDI──────────────────────────►
                  └─,N=──┬─nnn─┬───┘  └─,T=──┬─device group─┬──┘  └─,W─┘
                         └─ALL─┘              └─termgrp──────┘

►──┬─,SRVCLASS=──┬──srvclass──┬─,N=10──────────┬──┬──────────────────────────┬──┬──────┬──────────────────────►
   └─,SRVCL=─────┘            └─,N=──┬─nnn─┬───┘  └─,T=──┬─device group─┬──┘  └─,W─┘
                                     └─ALL─┘              └─termgrp──────┘

►─,SP=──┬─spart──────────────────┬──┬──┬─,DD─────────────┬──┬──┬─,T=──┬─device group─┬──┬─,N=10──────────┬──┬──────┬──►
        │                        │  │  │─,O──────────────┤  │  │      └─termgrp──────┘  └─,N=──┬─nnn─┬───┘  └─,W─┘
        │  ┌──────────────┐      │  │  │─,U──┬─,N=10──────┬┤  │                               └─ALL─┘
        │  ▼──,──┬─spart─┬──┘      │  │     └─,N=──┬─nnn─┬─┘  │
        │────────┘       │─────────┤  │            └─ALL─┘    │
        └─ALL────────────┘         │  └───────────────────────┘

►──┬──────────────────────────────────────────────────────────────────────────────────────────────────────────────►◄
   └─,W──┬─,N=10──────────┬──┬──────────────────────────┬──┘
         └─,N=──┬─nnn─┬───┘  └─,T=──┬─device group─┬──┘
                └─ALL─┘              └─termgrp──────┘
```

*INQUIRY or *I MDS setup

```
►►──┬─*INQUIRY─┬──,S──┬──────────────────────────────────────────────────────────────────►◄
    └─*I───────┘      │─,ALWIO──────────────────────────────────────────────────────────
                      │─,A──┬─,SUMM──────┬──────────────────────────────────────────────
                      │     └─,J=jobno───┘
                      │─,E──┬─────────────┬──────────────────────────────────────────────
                      │     └─,J=jobno────┘
                      │─,R──┬─────────────┬──────────────────────────────────────────────
                      │     └─,J=jobno────┘
                      │─,SS─┬─────────────┬──────────────────────────────────────────────
                      │     └─,J=jobno────┘
                      │─,SV─┬─────────────┬──────────────────────────────────────────────
                      │     └─,J=jobno────┘
                      │─,U──┬─────────────┬──────────────────────────────────────────────
                      │     └─,J=jobno────┘
                      │─,B──────────────────────────────────────────────────────────────
                      │─,D=dsn──────────────────────────────────────────────────────────
                      │─,DE=dsn─────────────────────────────────────────────────────────
                      │─,F──────────────────────────────────────────────────────────────
                      │─,THWSSEP────────────────────────────────────────────────────────
                      │─,V──────────────────────────────────────────────────────────────
                      │─,V=─┬─vol──┬─────┬──┬──────────────────────────────────────────
                      │     │      └─,E──┘  │
                      │     │─ALL──┬─────┬──┤
                      │     │      └─,E──┘  │
                      │     └─RES───────────┘
                      └─,W──────────────────────────────────────────────────────────────
```

*INQUIRY or *I BSC RJP lines

```
►►──┬─*INQUIRY─┬──,T──,L=──┬─lname──┬─,P──────────┬──┬──────────────────────────────────►◄
    └─*I───────┘           │        └─,STAT──┬─────┬┘  │
                           │                 └─,R──┘   │
                           │      ┌──,──┐              │
                           │──(───▼─lname─┴──)──────────┤
                           └─ALL──┬─,P──────────┬──────┘
                                  └─,STAT──┬─────┬┘
                                           └─,R──┘
```

*INQUIRY or *I U for Q=BDT, Q=HOLD, or Q=WTR

```
►►──┬─*INQUIRY─┬──,U──┬─,─Q──=──WTR─┬──────────────────────────────────────────────────►
    └─*I───────┘      │             │

►──┬──────────────────────────────────────────────────────────────────────────────────────
   │─,Q=HOLD──┬─────────────────────────────────┬──┬─────────────────────────────────────┤
   │          └─┤ Q=HOLD Unique Parameters ├──┘  └─┤ Q=HOLD & Q=WTR Common Parameters ├──┘
   │─,Q=WTR───┬─────────────────────────────────┬──┬─────────────────────────────────────┤
   │          └─┤ Q=WTR Unique Parameters ├────┘  └─┤ Q=HOLD & Q=WTR Common Parameters ├──┘
   └─,Q=BDT───┬─────────────────────────────────┬──┬─────────────────────────────────────┤
              └─┤ Q=BDT Unique Parameters ├────┘  └─┤ Q=BDT & Q=WTR Common Parameters ├──┘
```

```
►─┬──────────────────────────────────────────────────────────┬─┬──────────────────────────────────────────────────────────┬──►◄
  └─,Q=WTR──┬──────────────────────────────────────────────┬──┘ │ *INQUIRY,U Common Parameters │
            └─┤ Q=BDT & Q=WTR Common Parameters ├──────────┘
```

Q=HOLD Unique Parameters:

```
├─┬──────────────────┬─┬──────────────────────┬──────────────────────────────────────────────────────────────────────────┤
  └─,DSID=──┬─?──────┬─┘ └─,W=──┬─?──────────┬─┘
            └─ddn────┘           └─extwriter──┘
```

Q=WTR Unique Parameters:

```
├─┬─────────────────────┬─┬──────────────────────┬──────────────────────────────────────────────────────────────────────────┤
  ├─,GT=PRT─────────────┤ └─,ST=──┬─?──────────┬─┘
  └─,GT=──┬─PUN─────────┬─┘         └─devtype────┘
          └─(PRT,PUN)───┘
```

Q=BDT Unique Parameters:

```
├─┬──────────────────┬─┬──────────────────┬─┬──────────────────────┬─┬──────────────────┬──────────────────────────────────┤
  └─,BG=──┬─?────────┬─┘ └─,BJ=──┬─?──────┬─┘ └─,BS=──┬─?──────────┬─┘ └─,BT=──┬─?──────┬─┘
          └─group-id─┘           ├─nnnn───┤            ├─ACTIVE───┤            ├─JOB────┤
                                 └─NAVAIL──┘            ├─INACTIVE─┤            └─SYSOUT─┘
                                                        ├─QUEUED───┤
                                                        └─SENT─────┘
```

Q=HOLD & Q=WTR Common Parameters:

```
├─┬──────────────────┬─┬──────────────────────┬─┬──────────────────┬─┬──────────────────────┬─┬──────────────────┬──►
  └─,C=──┬─?────────┬─┘ └─,CH=──┬─tab────────┬─┘ └─,CL=──┬─?──────┬─┘ └─,CM=──┬─module─────┬─┘ └─,CONS=con─────┘
         └─carr─────┘           ├─?──────────┤            └─class──┘            ├─module,trc─┤
                                │   ┌──,──┐   │                                ├─?─────────┤
                                └─(─┴─tab─┴─)─┘                                └─NONE──────┘

►─┬──────────────────┬─┬──────────────────┬─┬──────────────────┬─┬──────────────────────┬─┬──────────────────┬──►
  └─,DG=──┬─?────────┬─┘ └─,F=──┬─?──────┬─┘ └─,FD=──┬─?──────┬─┘ └─,FL=──┬─flash id───┬─┘ └─,ID=──┬─?──────┬─┘
          └─devgroup─┘           └─form───┘            └─formdef─┘            ├─?─────────┤            └─userid─┘
                                                                              └─NONE──────┘

►─┬──────────────────┬─┬──────────────────┬─┬──────────────────┬─┬──────────────────┬─┬──────────────────┬──►
  └─,IP=──┬─?────────┬─┘ └─,OB=──┬─?──────┬─┘ └─,PD=──┬─?──────┬─┘ └─,PM=──┬─?──────┬─┘ └─,SL=──┬─?──────┬─┘
          ├─Y────────┤           ├─nnnnn──┤            └─pagedef─┘            └─value──┘            └─seclabel─┘
          ├─N────────┤           └─NONE───┘
          └─ipaddr───┘

►─┬──────────────────┬─┬──────────────────────┬─┬──────────────────┬──────────────────────────────────────────────────┤
  └─,SS=──┬─C────────┬─┘ └─,T=──┬─?──────────┬─┘ └─,U=──┬─?──────┬─┘
          ├─S────────┤           └─terminal name─┘            └─train──┘
          └─?────────┘
```

Q=BDT & Q=WTR Common Parameters:

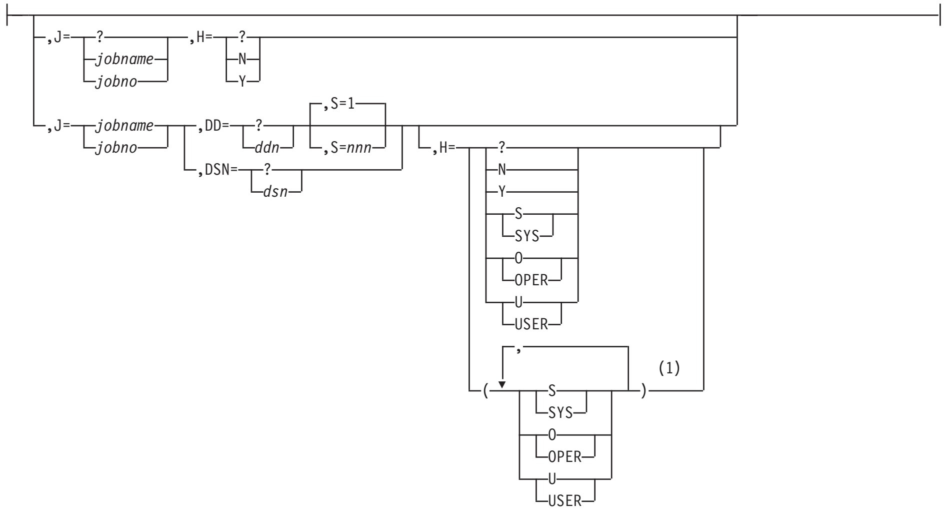

***INQUIRY,U Common Parameters:**

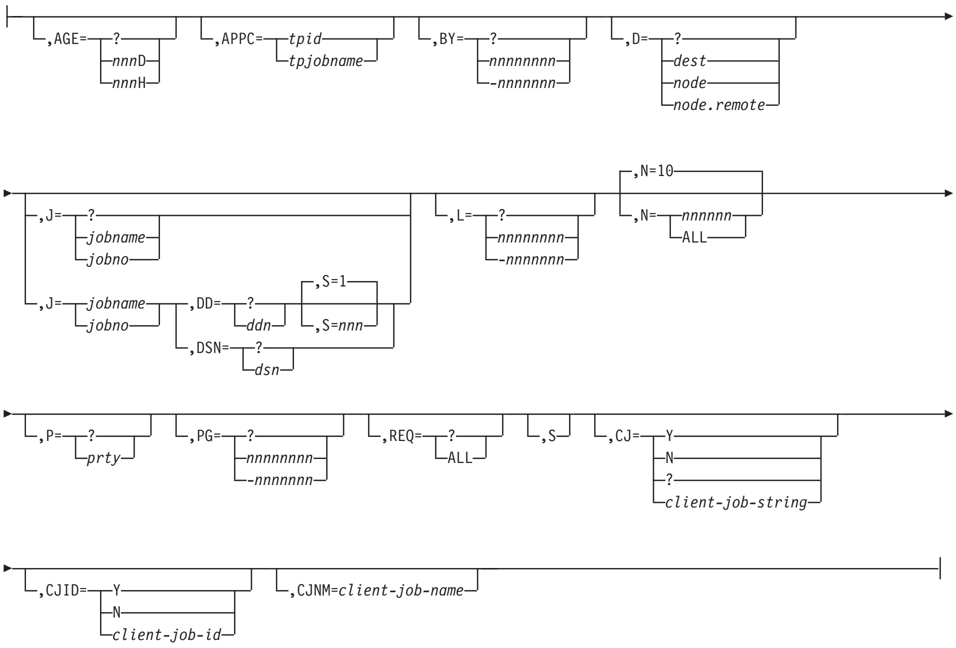

Notes:

1 Do not repeat a specific parameter within these parentheses. For example, you can code all three parameters separated by commas (S,O,U) or any combination of two of the parameters separated by a comma (S,O) or (S,U), or (O,U).

*INQUIRY or *I MAIN

```
►►──┬─*INQUIRY─┬─,MAIN=main──┬──────────┬─,X──────────────────────────────────►◄
    └─*I───────┘             ├─ALL───────┤
                             └─JGLOBAL─────┘
```

*INQUIRY or *I OPTIONS

```
►►──┬─*INQUIRY─┬─,OPTIONS──────────────────────────────────────────────────────►◄
    └─*I───────┘
```

*INQUIRY or *I OUTSERV

```
►►──┬─*INQUIRY─┬─,OUTSERV──────────────────────────────────────────────────────►◄
    └─*I───────┘
```

*INQUIRY or *I SC

```
►►──┬─*INQUIRY─┬─,SC=──┬─class──────────────────┬──────────────────────────────►◄
    └─*I───────┘       ├─classA, classB, etc.─┤
                       └─ALL──────────────────┘
```

*INQUIRY or *I STD

```
►►──┬─*INQUIRY─┬─,STD──────────────────────────────────────────────────────────►◄
    └─*I───────┘
```

*INQUIRY or *I WANTDUMP

```
►►──┬─*INQUIRY─┬─┬─WANTDUMP─┬──────────────────────────────────────────────────►◄
    └─*I───────┘ └─WDMP─────┘
```

*INQUIRY WTO, pace monitoring

```
►►──┬─*INQUIRY─┬─,WTO──┬─,main──────────┬──────────────────────────────────────►◄
    └─*I───────┘       │   ┌─,─────┐    │
                       │   ▼       │    │
                       └─(──main───┴─)──┘
```

*INQUIRY or *I DSP and module use counts

```
►►──┬─*INQUIRY─┬──,X──┬─,ABEND=─┬─?──────┬──────────────────────────────────────────►◄
    └─*I───────┘      │         └─DMxxxx─┘                                          │
                      ├─┬─,DSP=─┬─┬─dspname─┬──────────────────────────────────────┤
                      │ └─,D=───┘ └─ALL─────┘                                        │
                      └─┬─,MODULE=─┬─┬─module─┬─────────────────────────────────────┤
                        └─,M=──────┘ │        └─,main─┘                             │
                                     ├─address─┬─────────────────────────────────────┤
                                     │         └─,main─┘                             │
                                     ├─┬─mm*─────────────────────────────────────────┤
                                     │ │   ┌─,─┐                                     │
                                     │ │   ▼   │                                     │
                                     │ ├─(──mm*──┴─)─┤                               │
                                     │ └─*─────────────┘                             │
                                     └─ALL─────────────────────────────────────────┘
```

*MESSAGE,dest or *Z

```
►►──┬─*MESSAGE─┬──┬─,ALL───────┬──,text──────────────────────────────────────────►◄
    └─*Z───────┘  ├─,con───────┤
                  └─,msgdest───┘
```

*MESSAGE or *Z

```
►►──┬─*MESSAGE─┬──,nodename──┬──────────────┬──,text──────────────────────────────►◄
    └─*Z───────┘             ├─.vmuserid───┤
                             └─.wsname─────┘
```

*MODIFY or *F job class characteristics

```
►►──┬─*MODIFY─┬──,C=class──┬─,SP=spart──────────────────────────────────────────────►◄
    └─*F───────┘            ├─,GROUP=group──────────────────────────────────────────┤
                            ├─,SDEPTH=nnn───────────────────────────────────────────┤
                            ├─,TDEPTH=─┬─,nnn──┬──────────────────────────────────┤
                            │          └─,NONE─┘                                    │
                            ├─,MDEPTH=main─┬─,nnn──┬──────────────────────────────┤
                            │              └─,NONE─┘                                │
                            ├─,TLIMIT=class─┬─,nnn──┬──────────────────────────────┤
                            │               └─,NONE─┘                                │
                            ├─,MLIMIT=main,class─┬─,nnn──┬──────────────────────────┤
                            │                    └─,NONE─┘                            │
                            ├─,JESMSG=─┬─LOG──┬──────────────────────────────────────┤
                            │          ├─NOLOG─┤                                      │
                            │          └─STD───┘                                      │
                            └─,SPIN=─┬─NO───────┬──────────────────────────────────┘
                                     ├─YES──────┤
                                     ├─hh:mm────┤
                                     ├─+hh:mm───┤
                                     ├─nnn──────┤
                                     ├─nnn──K───┤
                                     └─nnn──M───┘
```

*MODIFY or *F configuration

```
►►──┬─*MODIFY─┬──,CONFIG──,ADD=mem──┬──────────────┬──┬──────────────┬──────────────────►◄
    └─*F──────┘                     │ ┌─,LOG=YES─┐ │  └─P=xxxxxxxx─┘
                                    └─┼──────────┼─┘
                                      ├─,LOG=NO──┤
                                      └─,LOG=ERR─┘
```

*MODIFY or *F,DEST changing defined destinations for inbound NJE SYSOUT

```
                                ┌─,MOD─┐
►►──┬─*MODIFY─┬──,DEST──┼─,ADD─┼──,DEST=name──┬──────────────────┬──────────────────►◄
    └─*F──────┘         └─,DEL─┘              └─TYPE=─┬─USERID─┬─┘
                                                       └─DEVICE─┘
```

*MODIFY or *F event tracing

```
►►──┬─*MODIFY─┬──,E──┬─,DISPLAY──────────────┬──────────────────────────────────────►◄
    └─*F──────┘      ├─,DUMP=─┬─id──┬─────┤
                     │        └─ALL─┘     │
                     ├─,EXCL=─┬─id───┬───┤
                     │        └─RESET─┘   │
                     ├─,FIND=module name──┤
                     ├─,LIMIT=nnn─────────┤
                     ├─,OFF───────────────┤
                     ├─,ON────────────────┤
                     ├─,START=─┬─PGMCHK─┬─┤
                     │         ├─RESUME─┤ │
                     │         └─SAT────┘ │
                     ├─,STOP=─┬─PGMCHK─┬─┤
                     │        ├─WAIT───┤ │
                     │        └─SAT────┘ │
                     ├─,SIZE=nnn──────────┤
                     └─,TRAP=─┬─address─┬─┘
                              └─RESET───┘
```

*MODIFY or *F FSSs

```
►►─┬─*MODIFY─┬─,F─┬─,D=─┬─devname──────────┬─,M=─┬─COMP─┬──────────────────────────────►◄
   └─*F──────┘    │     │  ┌─devnum──┐      │     └─FSS──┘                                 │
                  │     │  └─/──────┘      │                                              │
                  │     │  ┌──,──┐         │                                              │
                  │     └─(──▼─devname─)───┘                                              │
                  └─,FSS=─┬─fssname──────────┬─┬─,DSPC=─┬─nnn──────────┬──────────────────┤
                          │  ┌──,──┐         │ │        │ ┌─(,mmm)─┐   │                  │
                          └─(──▼─fssname─)───┘ │        └─(nnn,mmm)─┘   │                  │
                                               ├─,MAST=xxxxxxxx──────────┤                  │
                                               ├─,MD=msgdest─────────────┤                  │
                                               ├─,P=pname────────────────┤                  │
                                               ├─,ST=─┬─Y─┬──────────────┤                  │
                                               │      └─N─┘              │                  │
                                               ├─,SYS=─┬─sysname──────────┬─┤                  │
                                               │       │  ┌──,──┐         │ │                  │
                                               │       └─(──▼─sysname─)───┘ │                  │
                                               │       └─(sysname,NONE)─────┘                  │
                                               └─,T=─┬─Y─┬──────────────┘                  │
                                                     └─N─┘                                   │
```

*MODIFY or *G GMS

```
►►─┬─*MODIFY─┬─,G─┬─,main─┬─┬─,CHK──────────────────────────────────────────────────────────►◄
   └─*F──────┘    └─,ALL──┘ │ │
                            ├─┬─,CLASS─┬─,class─┬─,ON──┬──────────────────────────────────────
                            │ └─,C─────┘        └─,OFF─┘                                      │
                            ├─┬─,GROUP─┬─,group─┬─,ON──┬─┬─,ALLOC─┬─,DEMAND──┬──────────────────
                            │ └─,G─────┘        └─,OFF─┘ │        ├─,DYNAMIC─┤                  │
                            │                            │        ├─,IPL─────┤                  │
                            │                            │        └─,MANUAL──┘                  │
                            │                            ├─,BAR–,nn──────────────────────────────
                            │                            ├─,INIT–,nnn────────────────────────────
                            │                            ├─,JSPAN–,nnn───────────────────────────
                            │                            ├─,MODE─┬─,JES─┬──────────────────────
                            │                            │       └─,WLM─┘                      │
                            │                            └─,UNALLOC─┬─,DEMAND──┬──────────────────
                            │                                       ├─,DYNAMIC─┤                  │
                            │                                       └─,MANUAL──┘                  │
                            ├─┬─,SELECT─┬─┬─,CHOICE─┬─,val──────────────────────────────────────
                            │ └─,S──────┘ ├─,INCL───┤                                          │
                            │             ├─,INCR───┤                                          │
                            │             ├─,MAGEL──┤                                          │
                            │             ├─,MAGER──┤                                          │
                            │             ├─,MAXI───┤                                          │
                            │             ├─,MODE───┤                                          │
                            │             ├─,SAGEL──┤                                          │
                            │             ├─,SAGER──┤                                          │
                            │             ├─,SBAR───┤                                          │
                            │             └─,SDEPTH─┘                                          │
                            └─,SP–,spart──────────────────────────────────────────────────────┘
```

*MODIFY or *F JES3 jobs

```
►►─┬─*MODIFY─┬─,J=─┬─jobname──────────────────┬─┬─,C──────────┬─┬─,DUMP─┬─┬─,ARMR─┬─┬─,N=ALL─┬─►
   └─*F──────┘     │  ┌─,──────┐              │ │─,CO─────────┤ │─,D────┘ └───────┘ └────────┘
                   │  └─(─jobname─)─┘          │ └─,CP─────────┘
                   ├─jobno──────────────────┤ ├─,H──────────────────────────────────────────
                   │  ┌─,──────┐              │ ├─,R──────────────────────────────────────────
                   │  └─(─jobno───)─┘          │ ├─,P=prty─────────────────────────────────────
                   ├─jj*────────────────────┤ ├─,CLASS=─┬─class─────────────────────────────
                   │  ┌─,──────┐              │ │─,CL=────┤                                   │
                   │  └─(─jj*─────)─┘          │ └─,C=─────┘                                   │
                   └─*──────────────────────┘ ├─,SRVCLASS=─┬─srvclass──────────────────────────
                                                │ └─,SRVCL=─┘                                   │
                                                ├─,RUN────────────────────────────────────────
                                                ├─,CIDEBUG────────────────────────────────────
                                                ├─,LOG────────────────────────────────────────
                                                │ ├─,NOLOG──┤ ├─ LOG/NOLOG Parameters ─┤     │
                                                │ └─────────┘ └────────────────────────┘     │
                                                ├─,SPIN───────────────────────────────────────
                                                └─,MSG=─text──────────────────────────────────

►─┬─────────────────┬──────────────────────────────────────────────────────────────────────►◄
  ├─,T=term─────────┤
  ├─,ID=userid──────┤
  └─,SUBID=userid───┘
```

LOG/NOLOG Parameters:

```
├─┬─────────────────┬─┬─────────────────┬─┬─────────────────┬──────────────────────────────┤
  └─,SYS=sysname────┘ └─,ASID=asid──────┘ └─,T=term─────────┘
```

*MODIFY or *F deadline scheduling

```
►►─┬─*MODIFY─┬─,L─,T=type─┬─────────┬─┬─────────────────┬─┬─────────────────┬─┬─────────────┬──►
   └─*F──────┘            └─,ALL────┘ └─,INT=─┬─H────┬─┘ └─,LEAD=─┬─H────┬─┘ └─,PINC=─┬─+nn─┬─┘
                                              ├─M────┤             ├─M────┤             └─nn───┘
                                              └─hhmm─┘             └─hhmm─┘

►─┬─────────────────────┬──────────────────────────────────────────────────────────────────►◄
  └─,PRTY=─┬─+nn─┬─┘
           └─nn──┘
```

*MODIFY or *F MCS routing codes

```
►►─┬─*MODIFY─┬─,M─,main─┬─,code──────────┬─,─┬─────┬─,─┬──────┬─┬─────┬──────────────────────►◄
   └─*F──────┘          │  ┌─,──────┐    │   └─con──┘   └─dest─┘ └─,J──┘
                        └─,(─code────)─┘
```

*MODIFY or *F writer output multitasking

```
►►─┬─*MODIFY─┬─,MT=─┬─ON──┬──────────────────────────────────────────────────────────────►◄
   └─*F──────┘      └─OFF─┘
```

*MODIFY or *F DJC network

```
►►─┬─*MODIFY─┬─,N─,ID=djcnet─┬─,C──────────────────────────────────────────────────────────►◄
   └─*F──────┘               ├─,CO─────────────────────────────────────────────────────────┤
                             ├─,F──────────────────────────────────────────────────────────┤
                             ├─,H──────────────────────────────────────────────────────────┤
                             ├─,J=─┬─jobno──────────────┬─┬─,C─┬─┤
                             │     │   ┌──,──┐          │ │ ,CO│ │
                             │     └─(──▼─jobno──)──────┘ │ ,D │ │
                             │                            │ ,H │ │
                             │                            │ ,I │ │
                             │                            └─,R─┘ │
                             └─,R──────────────────────────────┘
```

*MODIFY or *F JES networking

```
►►─┬─*MODIFY─┬─,NJE─┬─,ADD=nodename─┬──────────────┬──────────────────────────────────────►◄
   └─*F──────┘      │               └─,PATH=nodename1┘                                      │
                    ├─,DEL=nodename──────────────────────────────────────────────────────────┤
                    └─┬─,NAME=─┬─nodename─┬─,FORCE──────────────────────────────────────────┤
                      └─,N=────┘          ├─,HOLD───────────────────────────────────────────┤
                                          ├─,NOHOLD─────────────────────────────────────────┤
                                          ├─,NETHOLD=─┬─NO─┬──────────────────────────────┤
                                          │           └─YES┘                              │
                                          ├─,PATH=nodename1─,TYPE=─┬─BSC─┬──────────────────┤
                                          │                        └─SNA─┘                  │
                                          ├─┬─,RETRYCT=─┬──────────────────────────────────┤
                                          │ │ ,R=───────│                                  │
                                          │ └─nnn───────┘                                  │
                                          ├─┬─,PWCNTL=─┬─┬─SENDCLR─┬──────────────────────┤
                                          │ └─,PC=─────┘ ├─SENDENC─┤                      │
                                          │              └─LOCALCHK─┘                      │
                                          ├─┤ Print Class ├──────────────────────────────┤
                                          └─┬─,ADDAL=─┬─aliasnam─┤ Print Class ├──────────┤
                                            ├─,AA=────┤                                   │
                                            └─,SP=spart─┘                                   │
```

Print Class:

```
├──┬──────────────────┬──┬──────────────────────────────────────────────────────────────┤
   │ ┌──────────────┐ │  │
   │ ▼              │ │  │
   ├─┬─,PRTDEF=─┬─class──┘
   │ ├─,PRTTSO=─┤
   │ ├─,PRTXWTR=┤
   │ └─,PUNDEF=─┘
```

*MODIFY or *F RJP consoles

```
►►──┬─*MODIFY─┬──┬─,O──,DLOG=─┬─ON──┬──────────────────────────────────────►◄
    └─*F──────┘  │            └─OFF─┘                                        │
                 └─,O=con──┬─,A=auth──────────────────────────────────────────┤
                           ├─,ADEST=──┬─dest──────────────────────────────────┤
                           │          │                ┌─,──┐                 │
                           │          └─(──┬──dest──┬──┴──)──────────────────┤
                           ├─,DDEST=──┬─dest──────────────────────────────────┤
                           │          │                ┌─,──┐                 │
                           │          └─(──┬──dest──┬──┴──)──────────────────┤
                           ├─,AROUT=──┬─rout──────────────────────────────────┤
                           │          │                ┌─,──┐                 │
                           │          ├─(──┬──rout──┬──┴──)──────────────────┤
                           │          │                ┌─,──┐                 │
                           │          └─(──┬──rout──┬──┴──)──────────────────┤
                           ├─,DROUT=──┬─rout──────────────────────────────────┤
                           │          │                ┌─,──┐                 │
                           │          ├─(──┬──rout──┬──┴──)──────────────────┤
                           │          └─(─rout─)────────────────────────────┤
                           └─,SAVEMSG=─┬─YES─┬──────────────────────────────┘
                                       └─NO──┘
```

*MODIFY or *F job queue spool data sets

```
►►──┬─*MODIFY─┬──,Q──┬─,──────────┬──┬─,DD=──┬─ddn──────────┬──┬─,CANCEL──────────┬──┬─────────────────────────►◄
    └─*F──────┘      │─DUPJOBNM───┤  │       │              │  ├─,CYL=cccc,TRK=tttt─┤  │
                     │─=──────────┤  │       └─(──┬──ddn──┬──┴──)─┘  ├─,DRAIN─────────┤  │
                     └─┬─NO──┬──────┘  │                ┌─,──┐       ├─,HOLD──────────┤  │
                       └─YES─┘         ├─,DD=──┬─ddn──┬──┴──)─┘  ├─┬─,RELEASE─┬──┤  │
                                       │       │              │  │ └─,R──────┘  │  │
                                       │       └─(──┬──ddn──┬──┴──)─┘  ├─,SP=spart─────┤  │
                                       │                ┌─,──┐       ├─,STOP──────────┤  │
                                       │                │  │       └─,USE───────────┘  │
                                       ├─,P=──┬─prty──┬──┴──)─┘  ├─┬─,H─┬──────────┤
                                       │      │       │              │ └─,R──┘          │
                                       │      └─(──┬──prty──┬──┴──)─┘                  │
                                       ├─,SP=spart1,O=──┬─spart2──┬──────────────────┤
                                       │                ├─YES─────┤                  │
                                       │                └─NO──────┘                  │
                                       └─,SDI=──┬─ON──┬──────────────────────────────┘
                                                └─OFF─┘
```

*MODIFY or *F MDS setup

```
►►──┬─*MODIFY─┬──,S──┬─,AL=─┬─A─┬──────────────────────────────────────────────────►◄
    └─*F──────┘      │      └─M─┘                                                  │
                     ├─,ALWIO=nn──────────────────────────────────────────────────────┤
                     ├─,J=jobno,V─────────────────────────────────────────────────────┤
                     ├─,M=─┬─┬─┬─┬─devnum─┬─,main,vol─┤
                     │     │ └─/─┘         │                                          │
                     │     └─devtype───────┘                                          │
                     ├─,THWSSEP=─┬─IGNORE─┬──────────────────────────────────────────┤
                     │           ├─PREFER─┤                                          │
                     │           └─REQUIRE─┘                                          │
                     ├─,DEFERCT=─┬─YES─┬──────────────────────────────────────────┤
                     │           └─NO──┘                                              │
                     ├─,U=─┬─┬─┬─devnum──,main──────────────────────────────────────┤
                     │     └─/─┘                                                      │
                     ├─,VA=─┬─┬─T-vol──────────┬─┬─┬──────────────────────────────────┤
                     │     │ │   ┌─,─────┐   │ │ │                                  │
                     │     │ │   ▼       │   │ │ │                                  │
                     │     │ └─(─T-vol─┴─)─┘ │ │ │                                  │
                     │     └─┬─D-vol──────────┬─┘ │                                  │
                     │       │   ┌─,─────┐   │   │                                  │
                     │       │   ▼       │   │   │                                  │
                     │       └─(─D-vol─┴─)─┘   │                                  │
                     ├─,VU=─┬─┬─T-vol──────────┬─┬─┬──────────────────────────────────┤
                     │     │ │   ┌─,─────┐   │ │ │                                  │
                     │     │ │   ▼       │   │ │ │                                  │
                     │     │ └─(─T-vol─┴─)─┘ │ │ │                                  │
                     │     └─┬─D-vol──────────┬─┘ │                                  │
                     │       │   ┌─,─────┐   │   │                                  │
                     │       │   ▼       │   │   │                                  │
                     │       └─(─D-vol─┴─)─┘   │                                  │
                     │           ┌─SUMMARY─┐                                          │
                     └─,IVERMSG=─┴─ALL─────┴──────────────────────────────────────────┘
```

*MODIFY or *F BSC ro SNA RJP workstations

```
►►─┬─*MODIFY─┬─,T──┬─,L=─┬─lname─┬─┬─,A──────────────────────────────────────────────►◄
   └─*F──────┘     │     └─ALL───┘ │ ├─,H──────────────────────────────────────────────┤
                   │               │ ├─,M──────────────────────────────────────────────┤
                   │               │ ├─,P=─┬─oldpassword─┬──────────────────────────────┤
                   │               │ │     └─NONE────────┘                              │
                   │               │ ├─,R──────────────────────────────────────────────┤
                   │               │ ├─,SNAPON─────────────────────────────────────────┤
                   │               │ ├─,SNAPOFF────────────────────────────────────────┤
                   │               │ ├─,TRCEON─────────────────────────────────────────┤
                   │               │ └─,TRCEOFF────────────────────────────────────────┘
                   └─,T=─┬─wsname─┬─┬─,AUTO=─┬─Y─┬──────────────────────────────────────┤
                         │        │ │        └─N─┘                                      │
                         │        │ ├─,B=─┬─nn──┬──────────────────────────────────────┤
                         │        │ │     └─ALL─┘                                       │
                         │        │ ├─,H──────────────────────────────────────────────┤
                         │        │ ├─,JOB=─┬─R─┬──────────────────────────────────────┤
                         │        │ │       └─C─┘                                       │
                         │        │ └─,R──────────────────────────────────────────────┘
                         │        ├─,G=group──────────────────────────────────────────┤
                         │        ├─,P=(─┬─oldpassword─┬─,─┬─newpassword─┬─)──────────┤
                         │        │     └─NONE────────┘   └─NONE────────┘              │
                         │        ├─,TRACE=─┬─ON─┬──────────────────────────────────────┤
                         │        │         └─OFF┘                                      │
                         │        └─,PL=n──────────────────────────────────────────────┘
                         └─ALL─┬─,AUTO=─┬─Y─┬──────────────────────────────────────┤
                               │        └─N─┘                                      │
                               ├─,B=─┬─nn──┬──────────────────────────────────────┤
                               │     └─ALL─┘                                       │
                               ├─,H──────────────────────────────────────────────┤
                               ├─,JOB=─┬─R─┬──────────────────────────────────────┤
                               │       └─C─┘                                       │
                               ├─,R──────────────────────────────────────────────┤
                               ├─,TRACE=─┬─ON─┬──────────────────────────────────────┤
                               │         └─OFF┘                                      │
                               └─,PL=n─────────────────────────────────────────────┘
```

*MODIFY or *F U for Q=BDT, Q=HOLD, or Q=WTR

```
►►─┬─*MODIFY─┬─,U─┬─┌─,─Q─=─WTR─┐─┬──────────────────────────────────────────────────►
   └─*F──────┘    │             │ │
                  │             │ │
►─┬─,Q=HOLD─┬─┬─Q=HOLD Unique Parameters─┬─┬─Q=HOLD & Q=WTR Common Parameters─┬──────────┤
  │         │ │                         │ │                                  │
  ├─,Q=WTR──┤ │─Q=WTR Unique Parameters─┤ │─Q=HOLD & Q=WTR Common Parameters─┤
  │         │ │                         │ │                                  │
  └─,Q=BDT──┘ │─Q=BDT Unique Parameters─┤ │─Q=BDT & Q=WTR Common Parameters──┘
                                          │
►─┬─,Q=WTR─┬─┬─Q=BDT & Q=WTR Common Parameters─┬─┬─*MODIFY,U Common Parameters─┬──►◄
  │        │ │                                 │ │                             │
  └────────┘ │                                 │ │                             │
                                                │
```

Q=WTR Unique Parameters:

```
 ,GT=PRT
 ,GT=PUN
    (PRT,PUN)
 ,NQ=HOLD
 ,NST=ndevtype
      NONE
 ,ST=devtype
```

Q=HOLD & Q=WTR Common Parameters:

```
 ,C=carr
 ,CH=tab
     (,tab)
 ,CL=class
 ,CM=module
     module,trc
     NONE
 ,CONS=con
 ,CP=nnn
 ,DG=devgroup
 ,F=form
 ,FD=formdef
 ,FL=flash id
     NONE
 ,J=jobname
    jobno
 ,J=jobname ,DD=-ddn
    jobno   ,DSN=-dsn
 ,ID=userid
 ,IP=Y
     N
     ipaddr
 ,NC=ncarr
 ,NCH=tab
     (,tab)
 ,NCL=nclass
 ,NCM=module
     (module,trc)
     NONE
 ,NCP=nnn
      +
      -
      *
      &
 ,ND=node
     node.remote
 ,NF=nform
 ,NFD=formdef
 ,NFL=flash-id
      NONE
 ,NIP=ipaddr
      NONE
 ,NOB=nnnnn
      NONE
 ,NP=nprty
 ,NPD=pagedef
 ,NPM=new process-mode
 ,NSS=C
      S
 ,NU=cucsid
 ,OB=nnnnn
      NONE
 ,PD=pagedef
 ,PM=value
 ,S=nnnnn
 ,SL=seclabel
 ,SS=C
     S
     ?
 ,T=terminal name
 ,U=train
```

Q=BDT & Q=WTR Common Parameters:

```
├─┬─────────────────────────────────────────────┬─┬─────────────────────────────────────────────┬─┤
  └─,H=──┬─?──────────────────────────────────┬──┘  └─,NH=──┬─Y─┬──┘
         ├─N──────────────────────────────────┤             └─N─┘
         ├─Y──────────────────────────────────┤
         ├─S──┬─────┬──────────────────────────┤
         │    └─SYS─┘                          │
         ├─O──┬─────┬──────────────────────────┤
         │    └─OPER─┘                         │
         └─U──┬─────┬──────────────────────────┘
              └─USER─┘
         ┌──────────────────────────────────┐
         ▼                                  │
         (──┬─S──┬─────┬──┬──────────────────┬──)──────────────────────────────────────────────┘
            │    └─SYS─┘  │                  │  (1)
            ├─O──┬─────┬──┤                  │
            │    └─OPER─┘  │                  │
            └─U──┬─────┬──┘                  │
                 └─USER─┘
```

Q=HOLD Unique Parameters:

```
├─┬─────────────────────────────────────────────┬─┬─────────────────────────────────────────────┬─┤
  └─,DSID=ddn─┘  └─,NDSID=──nddid──┘  └─,NQ=WTR─┘  └─,NW=new extwriter─┘  └─,W=extwriter─┘
```

Q=BDT Unique Parameters:

```
├─┬─────────────────────────────────────────────┬─┬─────────────────────────────────────────────┬─┤
  └─,BG=group-id─┘  └─,BT=──┬─JOB────┬──┘
                            └─SYSOUT─┘
```

***MODIFY,U Common Parameters:**

```
├─┬─────────────────────────────────────────────┬─┬─────────────────────────────────────────────┬─┬─────────────────────────────────────────────┬─┬─────────────────────────────────────────────┬─►
  └─,AGE=──┬─nnnD─┬──┘  └─,APPC=──┬─tpid─────────┬──┘  └─,BY=──┬─nnnnnnnn─┬──┘  ├─,CANCEL─┤
           └─nnnH─┘               └─tpjobname────┘             └─-nnnnnnn─┘        └─,C──────┘

►─┬─────────────────────────────────────────────┬─┬─────────────────────────────────────────────┬─┬─────────────────────────────────────────────┬─┬─────────────────────────────────────────────┬─►
  └─,D=──┬─dest─────────┬──┘  └─,J=──┬─jobno────┬──┘  └─,L=──┬─nnnnnnnn─┬──┘  ┌─,N=10──────────┐  └─,P=──prty─┘
         ├─node─────────┤             └─jobname──┘             └─-nnnnnnn─┘  │                 │
         └─node.remote──┘                                                    └─,N=──┬─nnnnnn─┬──┘
                                                                                    └─ALL────┘

►─┬─────────────────────────────────────────────┬─┬─────────────────────────────────────────────┬─┬─────────────────────────────────────────────┬─┬─────────────────────────────────────────────┬─►
  └─,PG=──┬─nnnnnnnn─┬──┘  └─,S─┘  └─,CJ=──┬─Y──────────────┬──┘  └─,CJID=──┬─Y──────────────┬──┘
          └─-nnnnnnn─┘                     ├─N──────────────┤               ├─N──────────────┤
                                           └─client-job-string┘               └─client-job-id┘

►─┬─────────────────────────────────────────────┬─┤
  └─,CJNM=client-job-name─┘
```

Notes:

1 Do not repeat a specific parameter within these parentheses. For example, you can code all three parameters separated by commas (S,O,U) or any combination of two of the parameters separated by a comma (S,O) or (S,U), or (O,U).

*MODIFY or *F vary function

```
                                   (1)
►►─┬─*MODIFY─┬─,─V─┤ *VARY parameters ├──────────────────────────────────►◄
   └─*F──────┘
```

Notes:

1 Use the parameters for *VARY command “*VARY or *V” on page 27

*MODIFY or *F WANTDUMP

```
►►─┬─*MODIFY─┬─┬─,WANTDUMP─┬─┬─YES─┬─┬─,L=limit─┬─┬──────────────────►◄
   └─*F──────┘ └─WDMP=─────┘ │     │ └─,I=interval┘ │
                             ├─NO──┴────────────────┤
                             └─ASK─────────────────┘
```

*MODIFY or *F modify writer function

```
►►─┬─*MODIFY─┬─,W─┬─,devname──────────────┬─┬─,DGRPY=─┬─YES─┬─┬─,DYN=──────┬─YES─┬─timeout─┬──►
   └─*F──────┘    │          ┌─,─┐        │ │         ├─Y───┤ │ └─,DYNAMIC=─┘ ├─Y───┤         │
                  ├─,(──────devname──────)─┤ │         ├─NO──┤ │             ├─NO──┤         │
                  └─,──┬─┬─devnum──────────┘ │         └─N───┘ │             └─N───┘         │
                       └─/─┘                │                 │                               │

►─┬─,OPACTLOG=─┬─YES─┬─┬─,PDEFAULT=─┬─NONE──────────────────────┬─┬─,SETUPMSG=─┬─Y─┬─┬──────────►
  │            ├─Y───┤ │            ├─┬─┬─FCB──────────────────┤ │            └─N─┘ │
  │            ├─NO──┤ │            │ └─/─┘                    │ │                  │
  │            └─N───┘ │            ├─┬─┬─CHARS────────────────┤ │                  │
  │                    │            │ └─/─┘                    │ │                  │
  │                    │            └─(─┬─┬─FCB,─┬─┬─CHARS─)──┘ │                  │
  │                    │              └─/─┘      └─/─┘          │                  │

►─┬─,XLATE=─┬─YES─┬─┬─,PDIR=─┬─ALL─┬─┬──────────────────────────────────────────────────────►◄
  │         ├─Y───┤ │        └─BDS─┘ │
  │         ├─NO──┤ │                │
  │         └─N───┘ │                │
```

*MODIFY or *F WTO, pace monitoring

```
►►─┬─*MODIFY─┬─,WTO─┬─,main──────────────┬─┬─,L=nnn─┬─┬──────────────────►◄
   └─*F──────┘      │          ┌─,─┐    │ │        └─,I=nnnn─┘ │
                    └─(──────main──────)─┘ │ ,I=nnnn─┬─┬─,L=nnn─┘
                                           └─┴─────────┘
```

*MODIFY or *F DSP and module usage

```
>>-+-*MODIFY-+-,X-+-,ABEND=-+-DMxxxx-+-+-,SET--+-------------------------------------------------------->
   +-*F-------+   +         +-ALL----+ +-,RESET-+                                                        +
                 +-,DSP=-+-CI-+-,HOLD-------------------------------------------------------------------+
                 +-,D=---+   +-,MAXASST=xxxxxxxx,MC=nnn-------------------------------------------------+
                 +           +-,MAXJOBST=yyyyyyyy,MC=nnn-------------------------------------------------+
                 +           +-,MC=-+-nnn-------------+-------------------------------------------------+
                 +           +      +-(,mmm)-----+                                                     +
                 +           +      +-(nnn,mmm)-+                                                     +
                 +           +-,RELEASE-------------------------------------------------------------+
                 +           +-DISABLE-+-,HOLD-----+-,MC=-+-nnn-+-------------------------------------+
                 +           +         +-,RELEASE-+       +-NL--+                                     +
                 +           +-dspname-,MC=-+-nnn-+-------------------------------------------------+
                 +           +              +-NL--+                                                   +
                 +           +-INTRDR-+-,HOLD-----+-,MC=-+-nnn-+-------------------------------------+
                 +           +         +-,RELEASE-+       +-NL--+                                     +
                 +           +-MONITOR-+-,HOLD-----+-,MC=-+-nnn-+-------------------------------------+
                 +           +         +-,RELEASE-+       +-NL--+                                     +
                 +           +-POSTSCAN-,MC=-+-nnn-------------+-------------------------------------+
                 +           +               +-(,mmm)-----+                                             +
                 +           +               +-(nnn,mmm)-+                                             +
                 +           +-TR-,MC=-+-nnn-+-------------------------------------------------------+
                 +                     +-NL--+                                                       +
                 +-,MODULE=-+-module-+-,RC=value-------------+-+-------------------------------------+
                 +-,M=------+        +-,REFRESH-------------+ +                                     +
                                     +-,DELETE=-+-Y-+-------+ +                                     +
                                     +          +-N-+       +                                     +
                                     +-,DEL=-+-Y-+-------+ +                                     +
                                     +       +-N-+       +                                     +
                                     +-,LOAD-------------+ +                                     +
                                     +-ALL,RC=value-------------+                                     +
```

*RESTART or *R,DC

```
>>-+-*RESTART-+-,DC-------------------------------------------------------------------------------->
   +-*R-------+
```

*RESTART or *R,devname

```
>>-+-*RESTART-+-+-,devname-------------+-------------------------------------------------------------->
   +-*R-------+ +-,-+-+-devnum-------+
                 +-/-+-------------+
                 +-,dspname----------+
                 +-,main-+-,jobname-+
                 +       +-,jobno---+
                 +-,J=jobno----------+
```

*RESTART or *R,JESNEWS

```
>>-+-*RESTART-+-,JESNEWS-------------------------------------------------------------------------->
   +-*R-------+
```

*RESTART or *R,main

```
►►─┬─*RESTART─┬─,main─┬─,jobname─┬──────────────────────────────────────►◄
   └─*R───────┘       └─,jobno───┘
```

*RESTART or *R,NJEROUT

```
►►─┬─*RESTART─┬─┬─,NJEROUT─┬──────────────────────────────────────────────►
   └─*R───────┘ ├─,J=jobno─┤
                └─,-nnnnn─┘

►─┬──────────────────────────────────────────────────────────────────────┬─┬─,S─┬─┬─,T─┬──►
  │                                                                      │ └────┘ └────┘
  │                ┌─,Q=BOTH─┬──────┐                                    │
  ├─,FDEST=nodename┤         │      │                                    │
  │                └─,Q=─┬─BSC─┬─┬──┘ │ ┌─,TO=─┬─nodename─┬─┬─,ID=─┬─vmuserid─┬─┤
  │                      └─SNA─┘ │    │ │      ├─HOME─────┤ │      └─wsname───┘ │
  │                ┌─,Q=BOTH─┬──┴────┤ │      └─*────────┘ │                   │
  ├─,PATH=nodename─┤         │       │ │                   │                   │
  │                └─,Q=─┬─BSC─┬─┬──┘ │ │                   │                   │
  │                      └─SNA─┘ │    │ │                   │                   │
  ├─┬─,JOBGROUP=─┬─(-jobno-groupid-)─┤ │                   │                   │
  │ └─,JG=───────┘                   │ │                   │                   │
  └─┬─,JOB=─┬─┬─jobno─────────────┬──┴─┴───────────────────┴───────────────────┘
    └─,J=───┘ └─(-jobno-)─────────┘

►─┬─,NIP=─┬─NONE─┬──────────────────────────────────────────────────────────►◄
  │       └─ipaddr─┘
  └──────────────────────────────────────────────────────────────────────────
```

*RESTART or *R,RJP

```
►►─┬─*RESTART─┬─,RJP─,L=lname─┬─┬──────────────────────────────────────────►◄
   └─*R───────┘               └─,I─┘
```

*RESTART or *R,RJPSNPS

```
►►─┬─*RESTART─┬─,RJPSNPS─┬─┬──────────────────────────────────────────────►◄
   └─*R───────┘           └─,CLASS=class─┘
```

*RESTART or *R,SETUP

```
►►─┬─*RESTART─┬─┬─,SETUP─┬─┬─,jobno──────────┬─┬─┬─,CI─┬─┬──────────────►◄
   └─*R───────┘ └─,S─────┘ └─,(-jobno-)──────┘ │ ├─,E──┤ │
                                               │ └─,IUV─┘ │
                                               └──────────┘
```

*RESTART or *R,SNARJP

```
►►──┬─*RESTART─┬──,SNARJP──,T=wsname──┬──┬──────────────────────────────────────►◄
    └─*R───────┘                      └─,I─┘
```

*RETURN

Local Syntax

```
►►──*RETURN──────────────────────────────────────────────────────────────────────►◄
```

Global Syntax

```
►►──*RETURN──┬──────────────────────────┬──────────────────────────────────────────►◄
             └─,FSS=─┬─fssname──────────┬─┘
                     │   ┌─,─────┐      │
                     │   ▼       │      │
                     ├─(──fssname──┴─)──┤
                     ├─ALL──────────────┤
                     └─NONE─────────────┘
```

*SEND,nodename

```
►►──┬─*SEND─┬──,nodename──,system-command──────────────────────────────────────►◄
    └─*T────┘
```

*START or *S

```
►►──┬─*START─┬──┬─,devname──────────┬──────────────────────────────────────────►◄
    └─*S─────┘  ├─,──┬──┬─devnum──┤
                 │   └─/─┘         │
                 ├─,dspname────────┤
                 ├─,main───────────┤
                 └─,J=jobno────────┘
```

*SWITCH

```
►►──*SWITCH──,from-rjp-con──┬─,to-rjp-con─┬──────────────────────────────────────►◄
                            └─,NONE───────┘
```

*TRACE

```
                ┌─,INQ,ALL──────────────────────────┐
►►──*TRACE──┼──────────────────────────────────┼──────────────────────────────────────►◄
                ├─┬──────────────────────────────┬─┤
                │ └─┤ ,INQ (Inquiry Parameters) ├─┘ │
                ├─┬──────────────────────────────┬─┤
                │ └─┤ ,ON (On/Off Parameters) ├─┘ │
                └─┬──────────────────────────────┬─┘
                  └─┤ ,OFF (On/Off Parameters) ├─┘
```

Inquiry Parameters:

```
   ┌─,ALL──────┐
├──┼─,nn*──────┼──────────────────────────────────────────────────────────────────────┤
   ├─,WTOSSI───┤
   ├─,WTLSSI───┤
   ├─,WLMENF───┤
   ├─,WLMMDSFCT─┤
   ├─,WLMMDSJOB─┤
   ├─,WLMGMSFCT─┤
   ├─,WLMGMSJOB─┤
   ├─,WLMSAMPRC─┤
   ├─,WLMSAMPSC─┤
   ├─,SAPI─────┤
   ├─,WLMWLMFCT─┤
   └─,JOBDELAY──┘
```

On/Off Parameters:

```
├──┬─,ALL──────┬──────────────────────────────────────────────────────────────────────┤
   ├─,nn*──────┤
   ├─,WTOSSI───┤
   ├─,WTLSSI───┤
   ├─,WLMENF───┤
   ├─,WLMMDSFCT─┤
   ├─,WLMGMSFCT─┤
   ├─,WLMMDSJOB─┤
   ├─,WLMGMSJOB─┤
   ├─,WLMSAMPRC─┤
   ├─,WLMSAMPSC─┤
   ├─,SAPI─────┤
   ├─,WLMWLMFCT─┤
   └─,JOBDELAY──┘
```

*VARY or *V

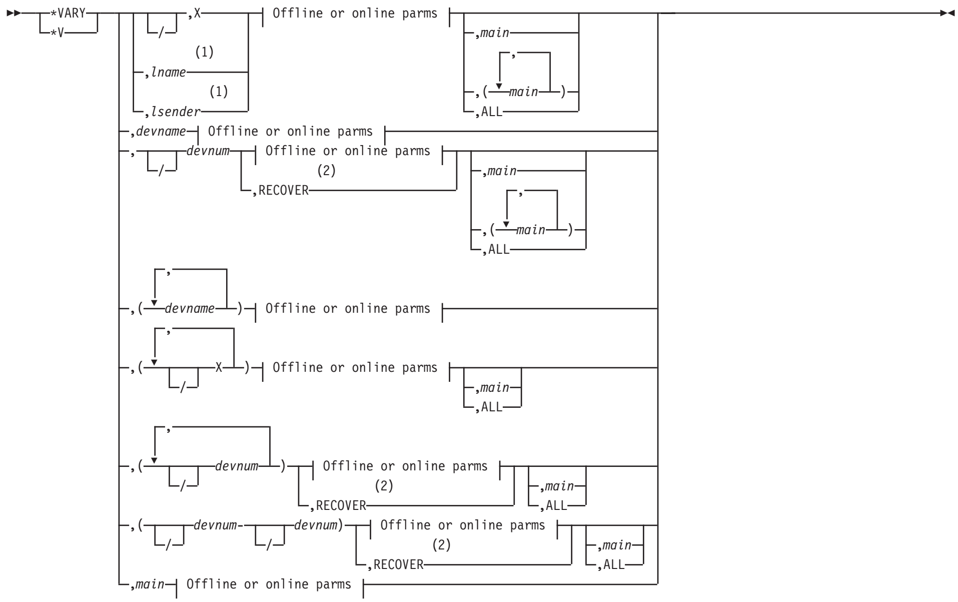

Offline or online parms:

Notes:

1 You cannot code *lname* or *lsender* with *main* or ALL.

2 You cannot code RECOVER with ALL. You must code *main* one or more times with RECOVER.

BDT DSP: Sending MVS/BDT commands from a JES3 console

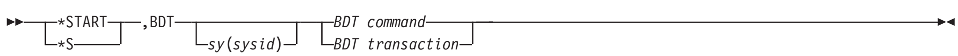

CR, DR, TR DSPs: input service readers

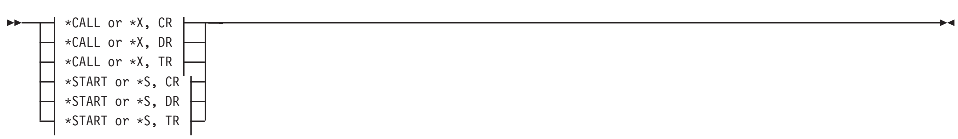

*CALL or *X, CR:

```
├─┬─*CALL─┬─,CR─┬─,IN=(RDR)──────────────┬─┬─,C─┬─┬─,NAV=R─┬─┬─,P=15─┬─┬─ Common parms ─┬─┤
  └─*X────┘     └─,IN=─┬─devname──────────┬┘   └─┘ └─,NAV=C─┘ └─,P=nn───┘ └─────────────┘
                       │ ┌─devnum─┐       │
                       │ └─/──────┘       │
                       ├─(type)───────────┤
                       ├─(type,group)─────┤
                       └─(,group)─────────┘
```

*CALL or *X, DR:

```
├─┬─*CALL─┬─,DR─┬─,IN=(ANYLOCAL)─┬─┬─ JOBS= ─┬─,M=mem─┬─,P=15─┬─┬─ Common parms ─┬─┤
  └─*X────┘     └─,IN=(,group)───┘ └─────────┘        └─,P=nn───┘ └─────────────┘
```

*CALL or *X, TR:

```
├─┬─*CALL─┬─,TR─┬─,IN=TA9──────────────┬─┬─,DEN=den─┬─┬─,END=RW─┬─┬─,L─┬─┬─,NAV=R─┬─┬─,P=15─┬─┬─,TBLK=1─┬─►
  └─*X────┘     └─,IN=─┬─devname──────┬┘ └──────────┘ └─,END=─┬─NO─┬─┘ └─┘ └─,NAV=C─┘ └─,P=nn───┘ └─,TBLK=nn─┘
                       │ ┌─devnum─┐   │                      └─RU─┘
                       │ └─/──────┘   │
                       ├─(type)───────┤
                       ├─(type,group)─┤
                       └─(,group)─────┘

►─┬─,TM=0──────┬─┬─ Common parms ─┬─┬─ JOBS= ─┬─┤
  └─,TM=nnn────┘ └─────────────┘   └─────────┘
```

*START or *S, CR:

```
├─┬─*START─┬─┬─,CR──────────────┬─┬─,P=nn─┬─┬─ Common parms ─┬─┤
  └─*S─────┘ │ ,devname──────────┤ └───────┘ └─────────────┘
             │ ┌─devnum─┐        │
             │ └─/──────┘        │
             └─,J=jobno──────────┘
```

*START or *S, DR:

```
├─┬─*START─┬─,DR─,M=mem─┬─,P=nn─┬─┬─ Common parms ─┬─┬─ JOBS= ─┬─┤
  └─*S─────┘            └───────┘ └─────────────┘   └─────────┘
```

*START or *S, TR:

```
├─┬─*START─┬─┬─,TR──────────────┬─┬─,END=─┬─NO─┬─┬─,TM=nnn─┬─┬─ Common parms ─┬─┬─ JOBS= ─┬─┤
  └─*S─────┘ │ ,devname──────────┤ │       │ RW │ └─────────┘ └─────────────┘   └─────────┘
             │ ┌─devnum─┐        │ │       └ RU ┘
             │ └─/──────┘        │
```

Common parms:

```
├─┬─,B=10──┬─┬─,HN─┬─┬─,KN─┬─┬─,PARMID=01──┬─┤
  └─,B=nnn─┘ └─,H───┘ └─,K───┘ └─,PARMID=xx──┘
```

JOBS=:

```
┌─,JOBS=ALL──────────────────┐
├─┼──────────────────────────┼──────────────────────────────────────────────────────────────────────────────┤
├─,J=jobname──┬──────────────┬─┤
│             └─,JOBS=──┬─nnn─┬─┘
│                       └─ALL─┘
└─,JOBS=──┬─nnn─┬──────────────┘
          └─ALL─┘

►►──┬─*CANCEL─┬─┬─┤ . ├──────────┬─┬─────┬─┬─────┬─┬─────┬──────────────────────────────────────────────►◄
    └─*C──────┘ ├─┤ . ├──────────┤ ├─,HN─┤ ├─,KN─┤ └─,P=nn─┘
                ├─,──┬─┬─devnum─┤ └─,H──┘ └─,K──┘
                │    └─/─┘       │
                ├─,J=jobno───────┤
                ├─,──DR──────────┤
                └─,──TR──────────┘

├─,CR──────────────────────────────────────────────────────────────────────────────────────────────────────┤

├─,devname─────────────────────────────────────────────────────────────────────────────────────────────────┤
```

DC DSP: dump core

```
                    ┌─,OUT=(PRT)──────────────┐
►►──┬─*CALL─┬─,DC──┼─────────────────────────┼──┬─────────────────┬──────────────────────────────────────►◄
    └─*X────┘      └─,OUT=──┬─CON──────────┬─┘  └─,KEY=password─┘
                             ├─devname──────┤
                             ├─┬─┬─devnum─┤
                             │ └─/─┘        │
                             ├─(type)───────┤
                             ├─(type,group)─┤
                             └─(,group)─────┘

►►──┬─*CANCEL─┬─┬─,DC──────────────────────────────────────────────────────────────────────────────────►◄
    │ └─*C────┘ │
    └─*RESTART─┘
      └─*R──────┘
```

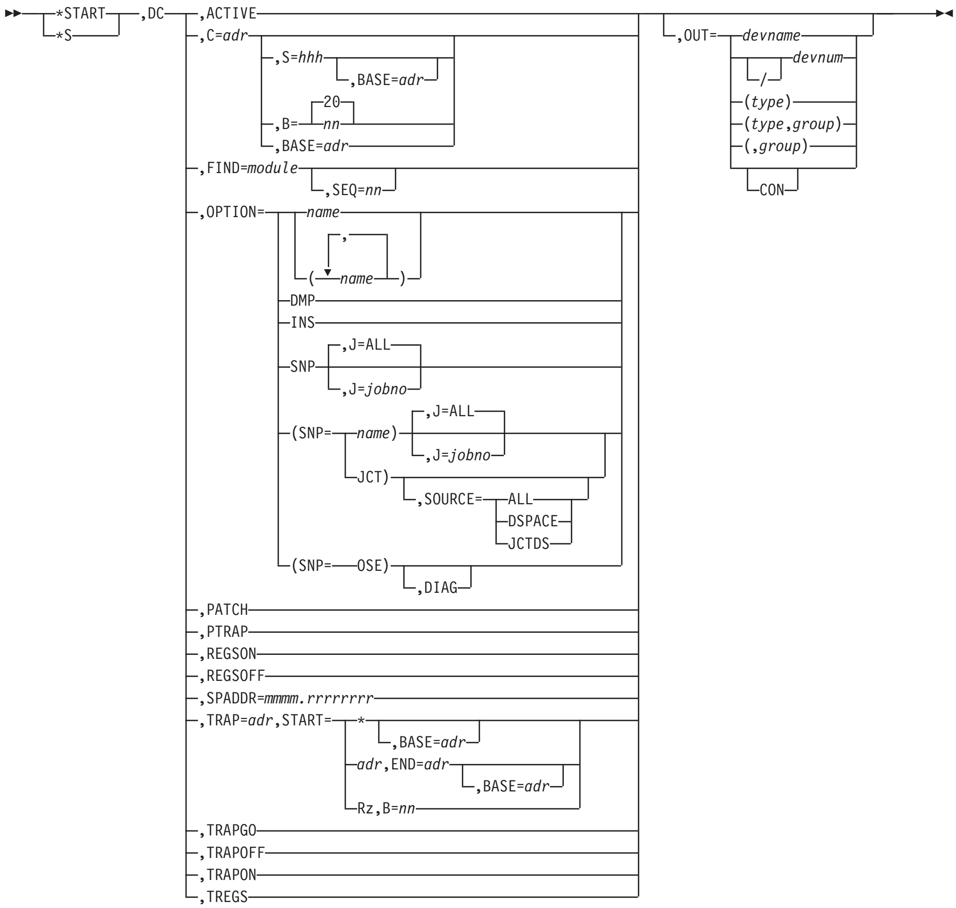

DEADLINE DSP: deadline scheduling

DISPDJC DSP: display dependent job control tables

```
►►─┬─*CALL─┬─,DISPDJC─┬─┬─,OUT=(PRT)──────────────┬─┬─┬─,NET=ALL──┬─────────────────────────►◄
   └─*X────┘          │ └─,OUT=─┬─devname──────┬─┘ │ └─,NET=djnet─┘
                      │         │ └─┬─devnum─┬─┘   │
                      │         │   └─/──────┘     │
                      │         ├─(type)──────────┤
                      │         ├─(type,group)────┤
                      │         └─(,group)────────┘
```

DISPLAY DSP

```
►►─┬─*CALL─┬─,DISPLAY─┬─┬─,J=─┬─jobname──────────────┬─┬─┬─,OUT=(PRT)──────────┬─┬─────────────────►◄
   └─*X────┘          │ │     │ │ ┌──────┐           │ │ │ ┌──────┐           │ │
                      │ │     │ │ ▼      │           │ │ │ ▼      │           │ │
                      │ │     │ │ ┌─,─┐  │           │ │ │ ┌─,─┐  │           │ │
                      │ │     │ │ │   │  │           │ │ │ │   │  │           │ │
                      │ │     │ │ (─jobname─)          │ │ │ (─jobname─)          │ │
                      │ │     │ ├─jobno────────────────┤ │ │ ├─ddd──────────────┤ │
                      │ │     │ │ ┌──────┐           │ │ │ ├─(type)───────────┤ │
                      │ │     │ │ ▼      │           │ │ │ ├─(type,group)─────┤ │
                      │ │     │ │ ┌─,─┐  │           │ │ │ └─(,group)─────────┘ │
                      │ │     │ │ │   │  │           │ │ │                      │
                      │ │     │ │ (─jobno─)            │ │ │                      │
                      │ │     │ └─jj*──────────────────┘ │ │                      │
                      │ │     │   ┌──────┐             │ │                      │
                      │ │     │   ▼      │             │ │                      │
                      │ │     │   ┌─,─┐  │             │ │                      │
                      │ │     │   │   │  │             │ │                      │
                      │ │     │   (─jj*─)               │ │                      │
                      │ │     │   *                     │ │                      │
                      │ ├─,DD=─┬─ddn──────────────────┬─┤ │                      │
                      │ │      │ ┌──────┐             │ │ │                      │
                      │ │      │ ▼      │             │ │ │                      │
                      │ │      │ ┌─,─┐  │             │ │ │                      │
                      │ │      │ │   │  │             │ │ │                      │
                      │ │      │ (─ddn─)─┬─,LIST─┬─┘ │ │ │                      │
                      │ │      │         └───────┘     │ │ │                      │
                      │ └─,P=prty──────────────────────┘ │ │                      │
```

DJ DSP: dump job

OUT MODE

```
►►─┬─*CALL─┬─,DJ─,OUT=─┬─devname──────┬─┬─┬─,SERVER=NO──┬─┬─┬─,DEN=den─┬─┬─┬─,IO=YES─┬─┬─┬─,MOD=NOCOMP─┬─►
   └─*X────┘          │ └─┬─devnum─┬─┘ │ └─,SERVER=YES─┘ │ └──────────┘ │ └─,IO=NO──┘ │ └─,MOD=COMP──┘
                      │   └─/──────┘     │                 │              │             │
                      ├─(type)──────────┤                 │              │             │
                      ├─(type,group)────┤                 │              │             │
                      └─(,group)────────┘                 │              │             │

►─┬─┬─,NAV=C─┬─┬─┬─,OUTPUT=NC──┬─┬─┬─,PASS=password─┬─►
  │ └─,NAV=R─┘ │ └─,OLD──┘     │ │ └─,OUTPUT=ALL───┘ │
  │            │               │ │                   │
```

```
 ,TRANS=NO,LABEL=SL
 ,TRANS=──NO──┬─,LABEL=SL──────────────────┬
              │                            │
              └─,LABEL=NL-,SLCHECK=──┬YES┬─┘
                                     └NO─┘
              └YES──┬─,LABEL=NL──────────────────┬
                    │                            │
                    ├─,LABEL=NL-,SLCHECK=──┬YES┬─┤
                    │                      └NO─┘
                    └─,LABEL=SL──────────────────┘
```

OUT MODE

```
                                                   ┌─,DISP=PURGE──┐   ┌─,SPIN=NO──┐
 ►►──┬*START┬──┬─,DJdevnum─┬──┬─,ALL──────────────┬──┬──────────────┬──┬──────────┬──►
     └*S────┘  └─,DJ───────┘  ├─,C=class──────────┤  └─,DISP=──┬HOLD┬─┘  └─,SPIN=YES┘
                              ├─,JOBS─────────────┤            └SAVE┘
                              ├─,J=jobno──────────┤
                              ├─,NETS─────────────┤
                              ├─,N=djcnet─────────┤
                              ├─,P=prty───────────┤
                              └─,RANGE=(jobno1-jobno2)┘

 ┌─,TRACE=NO──┐
 ├──────────────┤
 └─,TRACE=──┬ALL┬──────────────────────────────►◄
            ├CB──┤
            ├CBD─┤
            └CCW─┘
```

OUT MODE — Reset DJ Dump Control Flags

```
                                                   ┌─,SPIN=NO──┐
 ►►──┬*START┬──┬─,DJdevnum─┬──,RESET──┬─,ALL──────────────┬──┬──────────┬──►◄
     └*S────┘  └─,DJ───────┘          ├─,C=class──────────┤  └─,SPIN=YES┘
                                      ├─,JOBS─────────────┤
                                      ├─,J=jobno──────────┤
                                      ├─,NETS─────────────┤
                                      ├─,N=djcnet─────────┤
                                      ├─,P=prty───────────┤
                                      └─,RANGE=(jobno1-jobno2)┘
```

IN MODE

```
                                                   ┌─,SERVER=NO──┐
 ►►──┬*CALL┬──,DJ──,IN=──┬─devname──────────────┬──┬──────────┬──┬──────────┬──┬──────────────┬──►
     └*X───┘             │        ┌─devnum─┐    │  └─,SERVER=YES┘  └─,DSN=dsname┘  └─,VOL=──┬volser┬─┘
                         │        └─/──────┘    │                                   └(vollist)┘
                         ├─(type)───────────────┤
                         ├─(type,group)─────────┤
                         └─(,group)─────────────┘

 ►──┬─,DEN=den─┬──┬─,IO=YES─┬──┬─,NAV=C─┬──┬─,OLD─┬──┬─,PASS=password─┬──►
    │          │  └─,IO=NO──┘  └─,NAV=R──┘  └──────┘  └────────────────┘
```

```
┌─,TRANS=NO,LABEL=SL──────────────────────────────┐
►─┼──────────────────────────────────────────────────┼──────────────────────────────────────►◄
  │                                                  │
  └─,TRANS=─┬─NO─┬─,LABEL=SL──────────────────┬─┬─┘
            │    └─,LABEL=NL─,SLCHECK=─┬─YES─┬─┘ │
            │                          └─NO──┘   │
            │                                    │
            └─YES─┬─,LABEL=NL──────────────────┬─┘
                  ├─,LABEL=NL─,SLCHECK=─┬─YES─┬─┤
                  │                     └─NO──┘  │
                  └─,LABEL=SL──────────────────┘
```

IN MODE

```
                                                                                  ┌─,SPIN=NO──┐
►►─┬─*START─┬─,DJdevnum─┬─,ALL──────────────────┬─┬─────────────┬─┬─────┬─┬─────────┬──────────►
   └─*S─────┘           ├─,C=class──────────────┤ └─,DISP=HOLD─┘ └─,OLD─┘ └─,SPIN=YES─┘
                        ├─,JOBS───────────────────┤
                        ├─,J=jobname──────────────┤
                        ├─,NETS───────────────────┤
                        ├─,N=djcnet───────────────┤
                        ├─,P=prty─────────────────┤
                        └─,RANGE=(jobno1-jobno2)──┘

┌─,TRACE=NO──────┐
►─┼──────────────┼──────────────────────────────────────────────────────────────────────────►◄
  └─,TRACE=─┬─ALL─┬─┘
            ├─CB──┤
            ├─CBD─┤
            └─CCW─┘
```

CANCEL

```
►►─┬─*CANCEL─┬─┬─,DJ──────────────┬──────────────────────────────────────────────────────►◄
   └─*C──────┘ ├─,─┬─────┬─devnum─┤
               │   └─/─┘        │
               ├─,DJdevnum──────┤
               └─,J=jobno───────┘
```

DSI DSP: dynamic system interchange

```
►►─┬─*CALL─┬─,DSI──────────────────────────────────────────────────────────────────────►◄
   └─*X────┘

►►─┬─*CANCEL─┬─,DSI──────────────────────────────────────────────────────────────────────►◄
   └─*C──────┘

►►─┬─*START─┬─,DSI──────────────────────────────────────────────────────────────────────►◄
   └─*S─────┘
```

IC DSP: iteration count

```
►►──┬─*CALL─┬─,IC──┬──────────────────┬──────────────────────────────────────►◄
    └─*X────┘      └─,EP=entry point─┘

►►──┬─*START─┬─,IC──────────────────────────────────────────────────────────►◄
    └─*S─────┘

►►──┬─*CANCEL─┬─,IC──────────────────────────────────────────────────────────►◄
    └─*C───────┘
```

INTRDR DSP: internal reader

```
►►──┬─*CANCEL─┬──┬─,altname─┬──────────────────────────────────────────────►◄
    └─*C───────┘  └─,INTRDR──┘
```

JESNEWS DSP

```
►►──┬─*CALL─┬─,JESNEWS──,DS=─┬─LCL─┬─,KEY=password──,TYPE=─┬─ADD─┬──────────────►◄
    └─*X────┘                ├─RJP─┤                        ├─DEL─┤
                             └─TSO─┘                        └─REP─┘

►►──┬─*START─┬─,JESNEWS──,text──────────────────────────────────────────────►◄
    └─*S─────┘

►►──┬─*RESTART─┬─,JESNEWS──────────────────────────────────────────────────►◄
    └─*R───────┘

►►──┬─*CANCEL─┬─,JESNEWS──────────────────────────────────────────────────►◄
    └─*C───────┘
```

JMF DSP: JES3 monitoring facility

```
►►──┬─*CALL─┬─,JMF──┬─,CYCLE=.2─┬──┬─,DEBUG=N─┬──┬─,DESTQ=Y─┬──────────────────►
    └─*X────┘       └─,CYCLE=nn─┘  └─,DEBUG=Y─┘  └─,DESTQ=N─┘

►──┬─,FCT=250,AWAIT=45,WAIT=100──────────────┬──┬─,INTERVAL=15─┬──┬─,INTRDR=Y─┬──►
   │                                          │  └─,INTERVAL=nn─┘  └─,INTRDR=N─┘
   └─,FCT=──┬─nn─┬─┬─,AWAIT=45─┬─┬─,WAIT=100─┬─┘
            └─N──┘ └─,AWAIT=nn─┘ └─,WAIT=nn──┘
```

```
┌─,JOB=50,JSTAT=5──────────────────┐ ┌─,SDM=Y─┐ ┌─,SMF=Y─┐
►─┼──────────────────────────────────┼─┼────────┼─┼────────┼──────────────────►
│                ┌─,JSTAT=5──────┐  │ └─,SDM=N─┘ └─,SMF=N─┘
└─,JOB=─┬─nn─┬─┼───────────────┼─┘
        └─N──┘ └─,JSTAT=─┬─nn─┬─┘
                         └─N──┘

┌─,SPOT=N,WIDTH=N,HFCT=N,NAME=N──────────────────────────────────────────┐ ┌─,SSI=Y─┐ ┌─,TIME=15─┐
►─┼──────────────────────────────────────────────────────────────────────┼─┼────────┼─┼──────────┼──►
│                ┌─,WIDTH=N──┐ ┌─,HFCT=N──────────┐ ┌─,NAME=N──────────────┐  │ └─,SSI=N─┘ └─,TIME=nn─┘
└─,SPOT=─┬─N─┼───────────┼─┼──────────────────┼─┼──────────────────────┼─┼─┘
         │   └─,WIDTH=nn─┘ └─,HFCT=─┬─fctname─┬─┘ └─,NAME=─┬─modulename─┬─┘ │
         │                          └─ALL─────┘            ├─ALL────────┤   │
         │                                                 └─NUC────────┘   │
         │                ┌─,WIDTH=N──┐ ┌─,HFCT=ALL────┐ ┌─,NAME=ALL──────────┐  │
         └─┬─Y──┬─┼───────────┼─┼──────────────┼─┼──────────────────────┼─┘
           └─nn─┘ └─,WIDTH=nn─┘ └─,HFCT=fctname─┘ └─,NAME=─┬─modulename─┬─┘
                                                           └─NUC────────┘

┌─,WLM=Y─┐ ┌─,WTR=N,OUT=N──────────────────────────────────────┐
►─┼────────┼─┼──────────────────────────────────────────────────┼──────────────────►◄
└─,WLM=N─┘ │                                                   │
           └─,WTR=─┬─N──────────┬─┬─,OUT=N──────────────────┬─┘
                   ├─Y──────────┤ └─,OUT=─┬─devname─────────┬─┘
                   └─modulename─┘         ├─┬─────┬─devnum─┤
                                          │ └─/───┘        │
                                          └─PRT────────────┘

►►─┬─*CANCEL─┬─,JMF──────────────────────────────────────────────────────────►◄
   └─*C──────┘
```

JSS

```
►►─┬─*START─┬─,JSS──────────────────────────────────────────────────────────►◄
   └─*S─────┘
```

locate processing, cancel a job

```
►►─┬─*CANCEL─┬─,LOCATE─,J=jobno──────────────────────────────────────────────►◄
   └─*C──────┘
```

MAIN DSP: main service

```
►►─┬─*START─┬─,main─┬─,CONNECT─┬──────────────────────────────────────────────►◄
   └─*S─────┘       └─,FLUSH───┘

►►─┬─*CANCEL─┬─,main─┬─,jobname─┬─┬─────────┬─┬─────────┬──────────────────────►◄
   └─*C──────┘       └─,jobno───┘ ├─,DUMP─┤ └─,ARMR─┘
                                   └─,D────┘
```

```
►►──┬─*RESTART─┬──,main──┬─,jobname─┬──────────────────────────────────────────────►◄
    └─*R───────┘         └─,jobno───┘
```

MONITOR DSP

```
►►──┬─*CALL─┬──,MONITOR──────────────────────────────────────────────────────────────►◄
    └─*X───┘

►►──┬─*CANCEL─┬──,MONITOR──────────────────────────────────────────────────────────────►◄
    └─*C───────┘

►►──┬─*START─┬──,MONITOR──┬─,ID=─┬─ALLOCQ──┬─┬─┤ COUNT= Option ├──┬─┬──────────────►◄
    └─*S───┘            │      ├─CIFSS───┤ ├─┤ INTERV= Option ├──┤ │
                        │      ├─DSPWAIT─┤ ├─┤ SUMMARY= Option ├─┤ │
                        │      ├─IOWAIT──┤ └─┤ THRESH= Option ├──┘ │
                        │      ├─JSSWAIT─┤                        │
                        │      ├─LOCATE──┤                        │
                        │      ├─RESOURCE─┤                        │
                        │      ├─SYSSELQ─┤                        │
                        │      ├─SYSVERQ─┤                        │
                        │      └─VERIFYQ─┘                        │
                        └─,DISPLAY──────────────────────────────────┘
```

COUNT= Option:

```
├──,COUNT=─┬─ALL─┬─┬─────────────┬─┬─────────────────────┬─┬─────────────┬──────────────────────────┤
           └─nnn─┘ └─,INTERV=nnn─┘ └─,SUMMARY=─┬─YES───┬─┘ └─,THRESH=nnn─┘
                                               ├─ONLY─┤
                                               └─NO───┘
```

INTERV= Option:

```
├──,INTERV=nnn─┬─────────────────────┬─┬─────────────────────┬─┬─────────────┬──────────────────────────┤
               └─,COUNT=─┬─ALL─┬─┘ └─,SUMMARY=─┬─YES───┬─┘ └─,THRESH=nnn─┘
                         └─nnn─┘               ├─ONLY─┤
                                               └─NO───┘
```

SUMMARY= Option:

```
├──,SUMMARY=─┬─YES───┬─┬─────────────────────┬─┬─────────────┬─┬─────────────┬──────────────────────────┤
             ├─ONLY─┤ └─,COUNT=─┬─ALL─┬─┘ └─,INTERV=nnn─┘ └─,THRESH=nnn─┘
             └─NO───┘           └─nnn─┘
```

THRESH= Option:

```
├──,THRESH=nnn─┬─────────────────────┬─┬─────────────┬─┬─────────────────────┬──────────────────────────┤
               └─,COUNT=─┬─ALL─┬─┘ └─,INTERV=nnn─┘ └─,SUMMARY=─┬─YES───┬─┘
                         └─nnn─┘                               ├─ONLY─┤
                                                               └─NO───┘
```

NJE DSP: JES3 networking line manager

```
►►──┬─*CALL─┬─,NJE──┬─,NAME=nodename─┬──┬─────────────┬──┬─────┬──┬─────┬──────────────────►◄
    └─*X────┘       └─,N=nodename───┘  └─,LINE=lname─┘  └─,LOG─┘  └─,NORCV─┘

►►──┬─*START─┬─,lname──┬─,LOG──┬──────────────────────────────────────────────────────────►◄
    └─*S─────┘         ├─,NOLOG─┤
                       ├─,NORCV─┤
                       └─,RCV───┘

►►──┬─*CANCEL─┬─,lname──┬───┬──────────────────────────────────────────────────────────────►◄
    └─*C──────┘         └─,I─┘
```

NJECONS DSP: JES3 networking console support

```
►►──┬─*CALL─┬─,NJECONS──────────────────────────────────────────────────────────────────►◄
    └─*X────┘

►►──┬─*CANCEL─┬─,NJECONS──────────────────────────────────────────────────────────────────►◄
    └─*C──────┘
```

NJERDR DSP: networking job entry reader

```
►►──┬─*CALL─┬─,NJERDR──────────────────────────────────────────────────────────────────►◄
    └─*X────┘

►►──┬─*CANCEL─┬─┬─,NJERDR──┬──────────────────────────────────────────────────────────►◄
    └─*C──────┘  └─,J=jobno─┘
```

NJEROUT DSP

```
►►──┬─*CALL─┬─,NJEROUT──────────────────────────────────────────────────────────────────►
    └─*X────┘
```

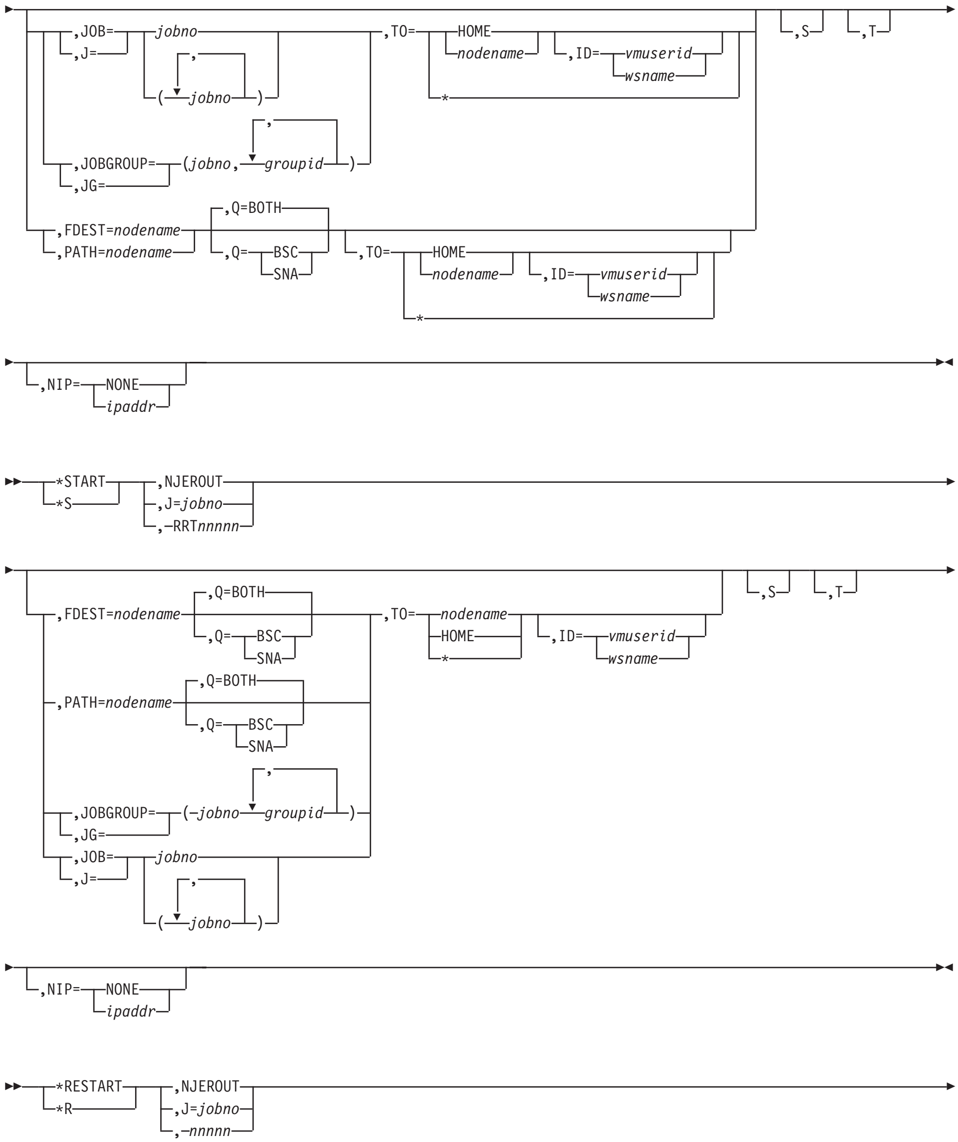
,JOB= ,J= jobno (jobno) ,
,JOBGROUP= ,JG= (jobno, groupid) ,
,TO= HOME nodename ,ID= vmuserid wsname *
,FDEST=nodename ,PATH=nodename ,Q=BOTH ,Q= BSC SNA
,S ,T
,NIP= NONE ipaddr
*START *S ,NJEROUT ,J=jobno ,–RRTnnnnn
,FDEST=nodename ,Q=BOTH ,Q= BSC SNA ,TO= nodename HOME * ,ID= vmuserid wsname ,S ,T
,PATH=nodename ,Q=BOTH ,Q= BSC SNA
,JOBGROUP= ,JG= (–jobno groupid) ,
,JOB= ,J= jobno (jobno) ,
,NIP= NONE ipaddr
*RESTART *R ,NJEROUT ,J=jobno ,–nnnnn

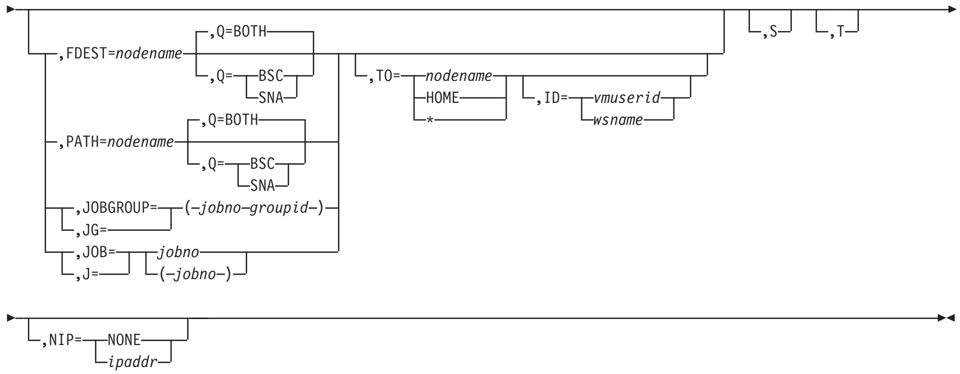

RJP DSPs: BSC RJP and SNA RJP

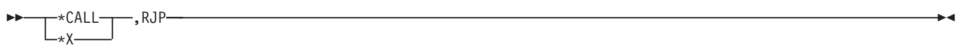

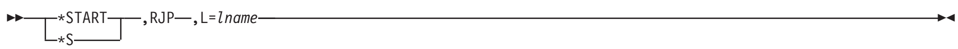

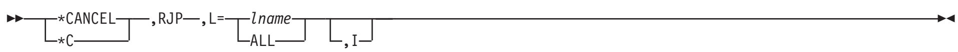

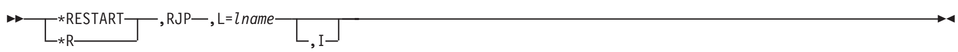

SNA RJP DSP

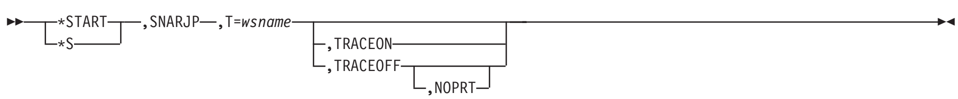

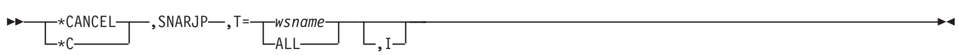

```
►►──┬─*RESTART─┬──,SNARJP──,T=wsname──┬──┬──────────────────────────────────────────►◄
    └─*R───────┘                      └─,I─┘
```

RJPSNPS DSP: RJP snapshot dumps

```
►►──┬─*CALL───┬──,RJPSNPS──┬──────────────┬──────────────────────────────────────────►◄
    ├─*X──────┤            └─,CLASS=class─┘
    ├─*RESTART─┤
    ├─*R──────┤
    ├─*START──┤
    ├─*S──────┤
    ├─*CANCEL─┤
    └─*C──────┘
```

SETUP DSP: main device scheduler (MDS)

```
►►──┬─┬─*START─┬─┬─┬─,SETUP─┬─┬─,jobno──────────┬──────────────────────────────────────►◄
    │ └─*S───────┘ │ └─,S───────┘ │   ┌─,──────┐  │
    └─┬─*CANCEL─┬─┘              └─,(─▼─jobno─┴─)─┘
      └─*C──────┘
```

```
►►──┬─*RESTART─┬──┬─,SETUP─┬──┬─,jobno──────────┬──┬──────────┬──────────────────────►◄
    └─*R───────┘  └─,S───────┘  └─,(─jobno─)─┘  ├─,CI───┤
                                                ├─,E────┤
                                                └─,IUV──┘
```

VARYL DSP

```
►►──┬─*CALL─┬──,VARYL──────────────────────────────────────────────────────────────►◄
    └─*X────┘
```

```
►►──┬─*CANCEL─┬──,VARYL──────────────────────────────────────────────────────────────►◄
    └─*C──────┘
```

```
►►──┬─*START─┬──,VARYL──,──┬──┬─devnum─┬─,OFFLINE─┬──────────────────────────────────►◄
    └─*S───────┘             └─/─┘        └─,OFF───────┘
```

WTR DSP: output service writer

```
►►──┬─┤ *CALL or *X unique parms ├──┬──────────────────────────────────────────────►◄
    ├─┤ *RESTART or *R unique parms ├─┤
    ├─┤ *START or *S unique parms ├──┤
    └─┤ *CANCEL or *C unique parms ├─┘
```

***CALL or *X unique parms:**

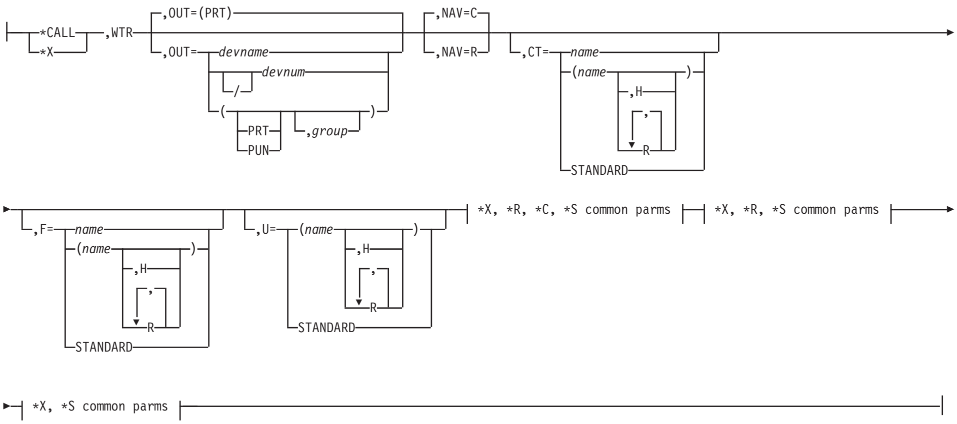

*RESTART or *R unique parms:

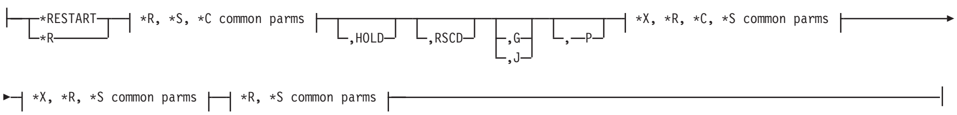

*START or *S unique parms:

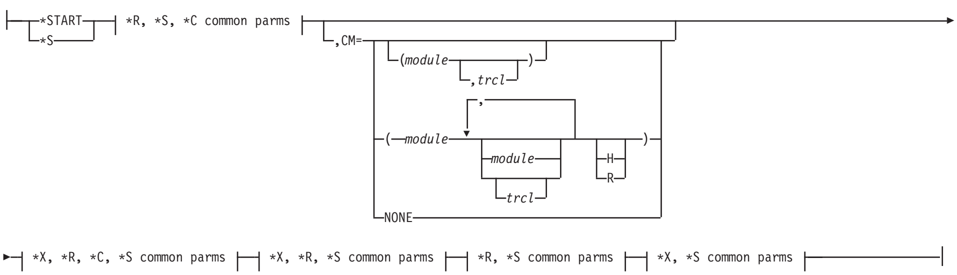

*CANCEL or *C and unique parms:

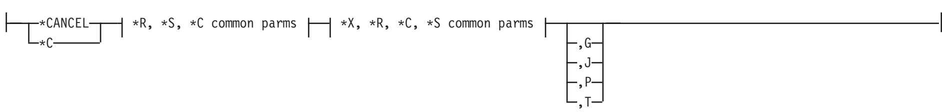

*R, *S, *C common parms:

*X, *R, *C, *S common parms:

*X, *R, *S common parms:

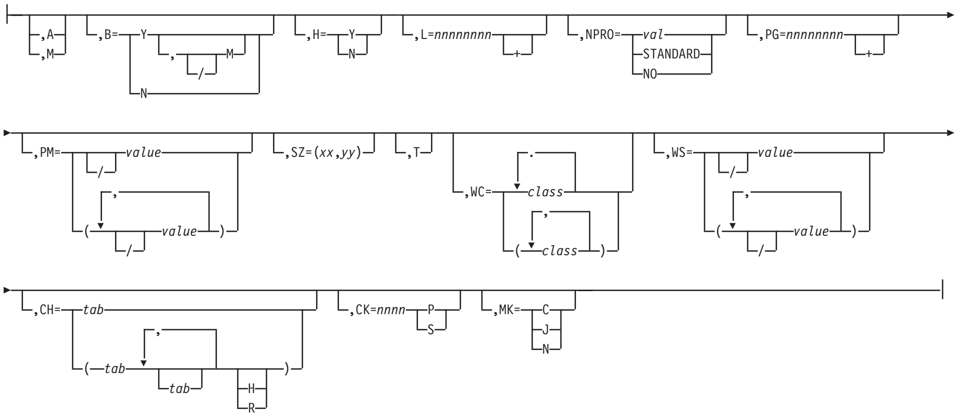

*R, *S common parms:

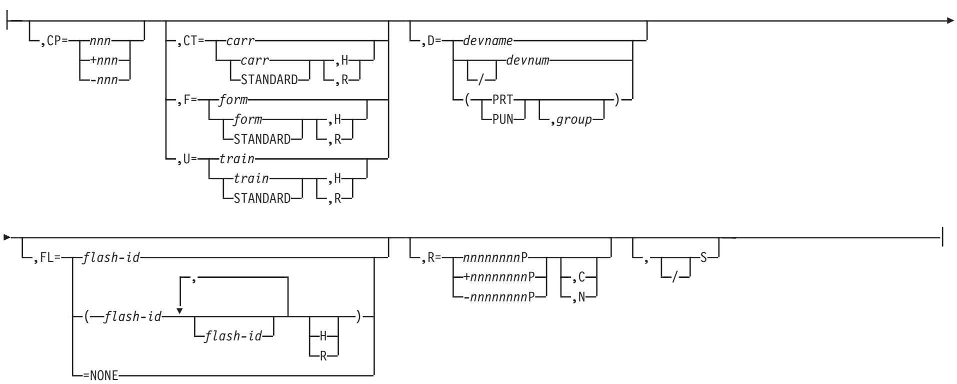

*X, *S common parms:

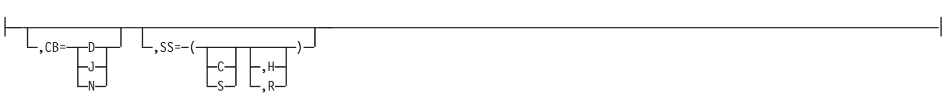

Signing on/logging on to an RJP workstation

```
►►──/*SIGNON──ccccc──┬──┬──┬──┬──llllllll──wwwwwwww──┬──────────┬──────────────────────────────────►◄
                     └─A─┘  └─R─┘                     └─nnnnnnnn─┘
```

Signing off of a BSC FJP workstation

```
►►──/*SIGNOFF──────────────────────────────────────────────────────────────────────────────────────►◄
```

Logging on to a SNA RJP workstation

```
►►──LOGON──APPLID(applname)──┬──────────────────────────┬──DATA(wsname,oldpassword──┬──────────────┬──)──────►◄
                             └─LOGMODE(mode-table-name)─┘                           └─,newpassword─┘
```

Logging on to a SNA RJP workstation

```
►►──LOGOFF──┬──────────────────────┬──┬──────────────────┬──────────────────────────────────────────►◄
            └─TYPE──┬─(COND)───────┬─┘  └─HOLD──┬─(YES)──┬─┘
                    └─(UNCOND)─────┘            └─(NO)───┘
```

Appendix. Accessibility

Accessibility features help a user who has a physical disability, such as restricted mobility or limited vision, to use software products successfully. The major accessibility features in z/OS™ enable users to:

- Use assistive technologies such as screen-readers and screen magnifier software
- Operate specific or equivalent features using only the keyboard
- Customize display attributes such as color, contrast, and font size

Using assistive technologies

Assistive technology products, such as screen-readers, function with the user interfaces found in z/OS. Consult the assistive technology documentation for specific information when using it to access z/OS interfaces.

Keyboard navigation of the user interface

Users can access z/OS user interfaces using TSO/E or ISPF. Refer to *z/OS TSO/E Primer*, *z/OS TSO/E User's Guide*, and *z/OS ISPF User's Guide Volume I* for information about accessing TSO/E and ISPF interfaces. These guides describe how to use TSO/E and ISPF, including the use of keyboard shortcuts or function keys (PF keys). Each guide includes the default settings for the PF keys and explains how to modify their functions.

© Copyright IBM Corp. 1988, 2002

Notices

This information was developed for products and services offered in the USA. IBM may not offer the products, services, or features discussed in this document in other countries. Consult your local IBM representative for information on the products and services currently available in your area. Any reference to an IBM product, program, or service is not intended to state or imply that only that IBM product, program, or service may be used. Any functionally equivalent product, program, or service that does not infringe any IBM intellectual property right may be used instead. However, it is the user's responsibility to evaluate and verify the operation of any non-IBM product, program, or service.

IBM may have patents or pending patent applications covering subject matter described in this document. The furnishing of this document does not give you any license to these patents. You can send license inquiries, in writing, to:

IBM Director of Licensing
IBM Corporation
North Castle Drive
Armonk, NY 10504-1785
USA

For license inquiries regarding double-byte (DBCS) information, contact the IBM Intellectual Property Department in your country or send inquiries, in writing, to:

IBM World Trade Asia Corporation
Licensing
2-31 Roppongi 3-chome, Minato-ku
Tokyo 106, Japan

The following paragraph does not apply to the United Kingdom or any other country where such provisions are inconsistent with local law: INTERNATIONAL BUSINESS MACHINES CORPORATION PROVIDES THIS DOCUMENT "AS IS" WITHOUT WARRANTY OF ANY KIND, EITHER EXPRESS OR IMPLIED, INCLUDING, BUT NOT LIMITED TO, THE IMPLIED WARRANTIES OF NON-INFRINGEMENT, MERCHANTABILITY OR FITNESS FOR A PARTICULAR PURPOSE. Some states do not allow disclaimer of express or implied warranties in certain transactions, therefore, this statement may not apply to you.

This information could include technical inaccuracies or typographical errors. Changes are periodically made to the information herein; these changes will be incorporated in new editions of the document. IBM may make improvements and/or changes in the product(s) and/or the program(s) described in this document at any time without notice.

Any references in this information to non-IBM Web sites are provided for convenience only and do not in any manner serve as an endorsement of those Web sites. The materials at those Web sites are not part of the materials for this IBM product and use of those Web sites is at your own risk.

© Copyright IBM Corp. 1988, 2002

IBM may use or distribute any of the information you supply in any way it believes appropriate without incurring any obligation to you.

Licensees of this program who wish to have information about it for the purpose of enabling: (i) the exchange of information between independently created programs and other programs (including this one) and (ii) the mutual use of the information which has been exchanged, should contact:

IBM Corporation
Mail Station P300
2455 South Road
Poughkeepsie, NY 12601-5400
USA

Such information may be available, subject to appropriate terms and conditions, including in some cases, payment of a fee.

The licensed program described in this information and all licensed material available for it are provided by IBM under terms of the IBM Customer Agreement, IBM International Program License Agreement, or any equivalent agreement between us.

If you are viewing this information softcopy, the photographs and color illustrations may not appear.

Programming Interface Information

This publication primarily documents information that is NOT intended to be used as Programming Interfaces of z/OS.

This publication also documents intended Programming Interfaces that allow the customer to write programs to obtain the services of z/OS. This information is identified where it occurs, either by an introductory statement to a chapter or section or by the following marking:

- Programming Interface Information
- End of Programming Interface Information

Trademarks

The following terms are trademarks of International Business Machines Corporation in the United States, or other countries, or both:

- BookManager
- DFSMS
- IBM
- IBMLink
- MVS
- MVS/ESA
- OS/390
- RACF
- VTAM

- z/OS
- z/OS.e

Other company, product, and service names may be trademarks or service names of others.

Readers' Comments — We'd Like to Hear from You

z/OS
JES3 Commands Summary

Publication No. SA22-7541-03

Overall, how satisfied are you with the information in this book?

	Very Satisfied	Satisfied	Neutral	Dissatisfied	Very Dissatisfied
Overall satisfaction	☐	☐	☐	☐	☐

How satisfied are you that the information in this book is:

	Very Satisfied	Satisfied	Neutral	Dissatisfied	Very Dissatisfied
Accurate	☐	☐	☐	☐	☐
Complete	☐	☐	☐	☐	☐
Easy to find	☐	☐	☐	☐	☐
Easy to understand	☐	☐	☐	☐	☐
Well organized	☐	☐	☐	☐	☐
Applicable to your tasks	☐	☐	☐	☐	☐

Please tell us how we can improve this book:

Thank you for your responses. May we contact you? ☐ Yes ☐ No

When you send comments to IBM, you grant IBM a nonexclusive right to use or distribute your comments in any way it believes appropriate without incurring any obligation to you.

Name _____ Address _____

Company or Organization _____

Phone No. _____

Readers' Comments — We'd Like to Hear from You
SA22-7541-03

Cut or Fold
Along Line

Fold and Tape **Please do not staple** Fold and Tape

NO POSTAGE
NECESSARY
IF MAILED IN THE
UNITED STATES

BUSINESS REPLY MAIL

FIRST-CLASS MAIL PERMIT NO. 40 ARMONK, NEW YORK

POSTAGE WILL BE PAID BY ADDRESSEE

IBM Corporation
Department 55JA, Mail Station P384
2455 South Road
Poughkeepsie, NY
12601-5400

Fold and Tape **Please do not staple** Fold and Tape

SA22-7541-03

Cut or Fold
Along Line

Program Number: 5694-A01, 5655–G52

Printed in U.S.A.

SA22-7541-03